BOTECO®

YOUR MECHANICAL COMPONENT

СЕМЬЯ - P

ОПОРЫ

P325

ВИБРООПОРА КОНИЧЕСКАЯ С РЕЗЬБОВЫМ ШТЫРЕМ

+75° -40° AVP NR UL94 HB RoHS COMPLIANT

Материалы:
Натуральная резина (NR).

Твердость резины:
Твердость 55 Shore A (допуск ± 5%).

Поверхность:
Гладк.

Цвет:
Черн. (РАЛ 9011).

Вставки:
(1) Резьбовой болт из борсодержащей, оцинкованной стали (допуск резьбы 6g).
(2) Шайба из оцинкованной стали привариваемая.

Специальные запросы:
- По запросу, при минимальном заказе 100 штук, виброопоры могут поставляться с твердостью по 45 или 70 Shore A.
- По запросу, при минимальном заказе 100 штук, виброопоры могут изготавливаться из другого материала:
- P326= SBR
- P327= NBR
- P328= EPDM

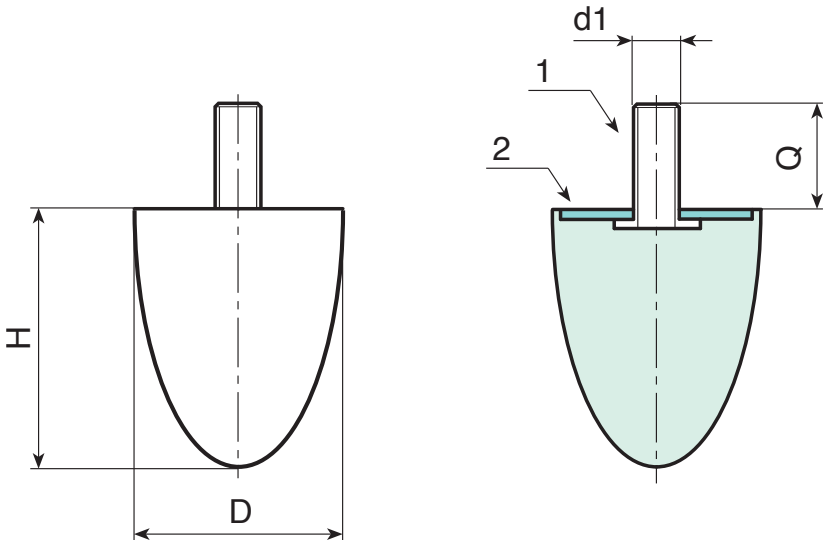

	Арт.	D	H	d1 6g	Q	
●	P325020.F24M06X1855	20	24	M6	18	10
●	P325025.F25M06X1855	25	25	M8	18	12
●	P325030.F36M08X2055	30	36	M8	20	35
●	P325035.F40M08X2355	35	40	M8	23	47
●	P325050.F60M10X2855	50	60	M10	28	117
●	P325050.F67M10X2855	50	67	M10	28	125

Наличие на складе в % ( )
90% (●) - 40% (●) - 5% (●)

P300

+75° -40° | AVP | NR | UL94 HB | RoHS COMPLIANT

ВИБРООПОРА ЦИЛИНДРИЧЕСКАЯ С ДВУМЯ РЕЗЬБОВЫМИ ШТЫРЯМИ

Материалы:
Натуральная резина (NR).

Твердость резины:
Твердость 55 Shore A (допуск ± 5%).

Поверхность:
Гладк.

Цвет:
Черн. (РАЛ 9011).

Вставки:
(1) Резьбовой болт из борсодержащей, оцинкованной стали (допуск резьбы 6g).
(2) Шайба из оцинкованной стали привариваемая.

Специальные запросы:
- По запросу, при минимальном заказе 100 штук, виброопоры могут поставляться с твердостью по 45 или 70 Shore A.
- По запросу, при минимальном заказе 100 штук, виброопоры могут изготавливаться из другого материала:
- P301 = SBR
- P302 = NBR
- P303 = EPDM

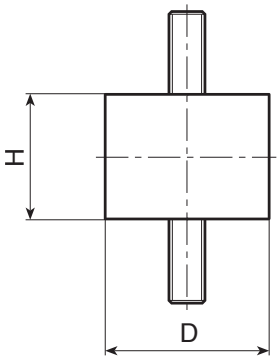

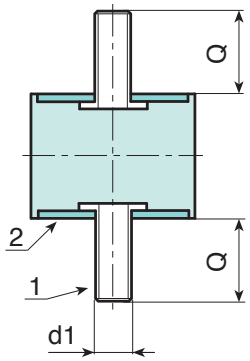

Арт.	D	H	d1$_{6g}$	Q	g	Жесткость при сжатии (Н/мм)
P300008.F08M03X1055	8	8	M3	10	1.5	37.9
P300015.F10M04X1055	15	10	M4	10	5.5	141.7
P300015.F15M04X1055	15	15	M4	10	6.5	56.5
P300015.F20M04X1055	15	20	M4	10	6.5	44.6
P300020.F15M06X1555	20	15	M6	16	18	122.8
P300020.F20M06X1555	20	20	M6	16	19	94
P300020.F25M06X1555	20	25	M6	16	20	35.9
P300025.F15M06X1855	25	15	M6	18	17	211.5
P300025.F20M06X1855	25	20	M6	18	27	130.5
P300025.F25M06X1855	25	25	M6	18	28	89.8
P300025.F30M08X1855	25	30	M8	18	33	67.2
P300030.F15M08X2055	30	15	M8	20	44	456.8
P300030.F20M08X2055	30	20	M8	20	48	190.8
P300030.F30M08X2055	30	30	M8	20	59	100.3
P300040.F20M08X2355	40	20	M8	23	54	295.2
P300040.F30M08X2355	40	30	M8	23	92	196
P300040.F40M10X2855	40	40	M10	28	116	125.6
P300050.F20M10X2855	50	20	M10	28	125	930
P300050.F30M10X2855	50	30	M10	28	151	369.2
P300050.F40M10X2855	50	40	M10	28	171	242.7
P300050.F45M10X2855	50	45	M10	28	182	178.6
P300050.F50M10X2855	50	50	M10	28	187	160.9
P300060.F30M10X2855	60	30	M10	28	214	585.6
P300060.F40M10X2855	60	40	M10	28	244	346.9
P300070.F40M10X2855	70	40	M10	28	325	504.8
P300075.F30M12X3755	75	30	M12	37	354	961.6
P300075.F55M14X3755	75	55	M14	37	465	408.3
P300100.F40M16X4255	100	40	M16	42	816	1817.2
P300100F.55M16X4255	100	55	M16	42	934	878.9
P300100F.75M16X4255	100	75	M16	42	1113	530.1

Наличие на складе в % ( )
90% (●) - 40% (●) - 5% (●)

P305

+75° -40° | AVP | NR | UL94 HB | RoHS COMPLIANT

ВИБРООПОРА ЦИЛИНДРИЧЕСКАЯ С РЕЗЬБОВЫМИ ШТЫРЕМ И ОТВЕРСТИЕМ

Материалы:
Натуральная резина (NR).

Твердость резины:
Твердость 55 Shore A (допуск ± 5%).

Поверхность:
Гладк.

Цвет:
Черн. (РАЛ 9011).

Вставки:
(1) Резьбовой болт из борсодержащей, оцинкованной стали (допуск резьбы 6g).
(2) Шайба из оцинкованной стали привариваемая.
(3) Втулка с глухим резьбовым отверстием из борсодержащей, оцинкованной стали (допуск резьбы 6H).

Специальные запросы:
- По запросу, при минимальном заказе 100 штук, виброопоры могут поставляться с твердостью по 45 или 70 Shore A.
- По запросу, при минимальном заказе 100 штук, виброопоры могут изготавливаться из другого материала:
- P306= SBR
- P307= NBR
- P308= EPDM

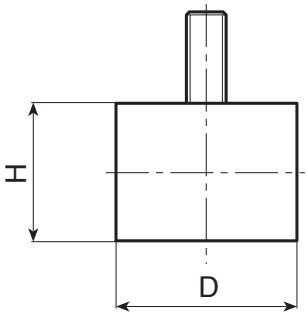

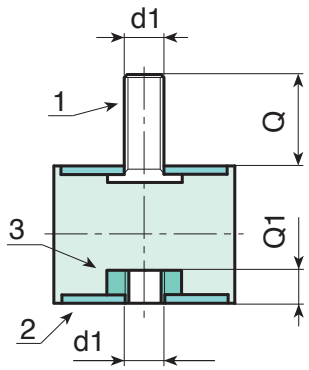

	Арт.	D	H	d1 6g/6H	Q	Q1	g	Жесткость при сжатии (Н/мм)
●	P305010.F15M04X1055	10	15	M4	10	4	5	46.6
●	P305015.F15M04X1055	15	15	M4	10	4	7	57.1
●	P305015.F20M04X1055	15	20	M4	10	4	7.5	45.1
●	P305020.F20M06X1555	20	20	M6	15	6	18	79.2
●	P305020.F25M06X1555	20	25	M6	15	6	21	36.3
●	P305025.F15M06X1855	25	15	M6	18	6	27	213.8
●	P305025.F20M06X1855	25	20	M6	18	6	26	131.9
●	P305025.F30M06X1855	25	30	M6	18	8	37	67.9
●	P305030.F15M08X2055	30	15	M8	20	8	41	461.7
●	P305030.F20M08X2055	30	20	M8	20	8	47	192.9
●	P305030.F30M08X2055	30	30	M8	20	8	52	101.4
●	P305040.F20M08X2355	40	20	M8	23	8	73	298.3
●	P305040.F30M08X2355	40	30	M8	23	8	86	180.5
●	P305040.F40M10X2855	40	40	M10	28	10	113	126.9
●	P305050.F30M10X2855	50	30	M10	28	10	142	373.2
●	P305050.F40M10X2855	50	40	M10	28	10	156	245.3
●	P305050.F45M10X2855	50	45	M10	28	10	172	180.5
●	P305050.F50M10X2855	50	50	M10	28	10	176	164.4
●	P305060.F30M10X2855	60	30	M10	28	10	195	591.9
●	P305060.F40M10X2855	60	40	M10	28	10	233	350.6
●	P305070.F40M10X2855	70	40	M10	28	10	314	510.2
●	P305075.F25M12X3755	75	25	M12	37	12	296	1177.1
●	P305075.F40M12X3755	75	40	M12	37	12	383	598.5
●	P305075.F55M14X3755	75	55	M14	37	14	482	412.7
●	P305100.F40M16X4255	100	40	M16	42	16	768	1478.5
●	P305100.F55M16X4255	100	55	M16	42	16	865	888.3
●	P305100.F75M16X4255	100	75	M16	42	16	1058	541.5

P310

+75° -40° | AVP | NR | UL94 HB | RoHS COMPLIANT

ВИБРООПОРА ЦИЛИНДРИЧЕСКАЯ С ДВУМЯ РЕЗЬБОВЫМИ ОТВЕРСТИЯМИ

Материалы:
Натуральная резина (NR).

Твердость резины:
Твердость 55 Shore A (допуск ± 5%).

Поверхность:
Гладк.

Цвет:
Черн. (РАЛ 9011).

Вставки:
(1) Втулка с глухим резьбовым отверстием из борсодержащей, оцинкованной стали (допуск резьбы 6H).
(2) Шайба из оцинкованной стали привариваемая.

Специальные запросы:
- По запросу, при минимальном заказе 100 штук, виброопоры могут поставляться с твердостью по 45 или 70 Shore A.
- По запросу, при минимальном заказе 100 штук, виброопоры могут изготавливаться из другого материала:
- P311= SBR
- P312= NBR
- P313= EPDM

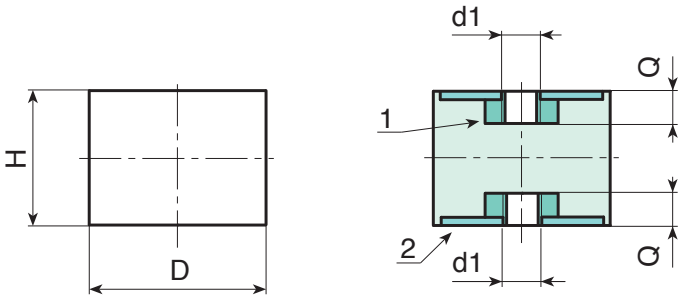

	Арт.	D	H	d1 6H	Q	g	Жесткость при сжатии (Н/мм)
●	P310015.F15M0455	15	15	M4	4	4	66.1
●	P310015.F20M0455	15	20	M4	4	9	52.2
●	P310020.F20M0655	20	20	M6	6	17	91.7
●	P310020.F25M0655	20	25	M6	6	19	42
●	P310025.F20M0655	25	20	M6	6	26	152.7
●	P310025.F25M0655	25	25	M6	6	28	105.1
●	P310025.F30M0655	25	30	M6	6	31	78.7
●	P310030.F20M0855	30	25	M8	8	42	223.3
●	P310030.F30M0855	30	30	M8	8	52	117.4
●	P310030.F40M0855	30	40	M8	8	59	99
●	P310040.F30M0855	40	30	M8	8	83	190.1
●	P310040.F40M1055	40	40	M10	10	102	133.7
●	P310050.F30M1055	50	30	M10	10	132	393
●	P310050.F40M1055	50	40	M10	10	146	258.4
●	P310050.F50M1055	50	50	M10	10	172	171.3
●	P310060.F30M1055	60	30	M10	10	255	685.3
●	P310060.F40M1055	60	40	M10	10	222	405.9
●	P310070.F40M1055	70	40	M10	10	310	590.7
●	P310075.F40M1255	75	40	M12	12	365	671
●	P310100.F40M1655	100	40	M16	16	678	1934.5
●	P310100.F55M1655	100	55	M16	16	855	9035.6
●	P310100.F75M1655	100	75	M16	16	997	564.3

Наличие на складе в % ( )
90% (●) - 40% (●) - 5% (●)

P315

+75° -40° AVP NR UL94 HB RoHS COMPLIANT

ВИБРООПОРА ЦИЛИНДРИЧЕСКАЯ С ОДНИМ РЕЗЬБОВЫМ ШТЫРЕМ

Материалы:
Натуральная резина (NR).

Твердость резины:
Твердость 55 Shore A (допуск ± 5%).

Поверхность:
Гладк.

Цвет:
Черн. (РАЛ 9011).

Вставки:
(1) Резьбовой болт из борсодержащей, оцинкованной стали (допуск резьбы 6g).
(2) Шайба из оцинкованной стали привариваемая.

Специальные запросы:

- По запросу, при минимальном заказе 100 штук, виброопоры могут поставляться с твердостью по 45 или 70 Shore A.
- По запросу, при минимальном заказе 100 штук, виброопоры могут изготавливаться из другого материала:
- P316= SBR
- P317= NBR
- P318= EPDM

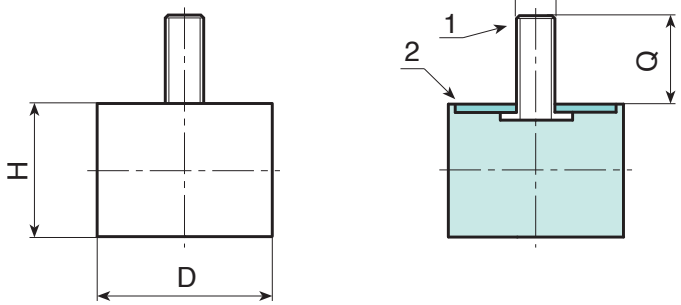

	Арт.	D	H	d1 6g	Q	g	Жесткость при сжатии (Н/мм)
●	P315010.F10M04X1055	10	10	M4	10	2	38
●	P315015.F10M04X1055	15	10	M4	10	4	116.6
●	P315015.F15M04X1055	15	15	M4	10	5	48.3
●	P315015.F20M04X1055	15	20	M4	10	6	38.5
●	P315015.F30M04X1055	15	30	M4	10	7	25.7
●	P315020.F15M06X1555	20	15	M6	15	11	95.9
●	P315020.F20M06X1555	20	20	M6	15	14	57
●	P315020.F30M06X1555	20	30	M6	15	20	39.5
●	P315025.F15M06X1855	25	15	M6	18	17	173
●	P315025.F20M06X1855	25	20	M6	18	20	109
●	P315025.F30M06X1855	25	30	M6	18	24	63.9
●	P315030.F15M08X2055	30	15	M8	20	30	293.3
●	P315030.F20M08X2055	30	20	M8	20	34	160
●	P315030.F30M08X2055	30	30	M8	20	41	87
●	P315040.F20M08X2355	40	20	M8	23	53	354.4
●	P315040.F30M08X2355	40	30	M8	23	68	183.3
●	P315040.F40M10X2855	40	40	M10	28	90	120.5
●	P315050.F20M10X2855	50	20	M10	28	87	623.4
●	P315050.F30M10X2855	50	30	M10	28	106	310.2
●	P315050.F40M10X2855	50	40	M10	28	108	204
●	P315060.F40M10X2855	60	40	M10	28	186	319.6
●	P315070.F40M10X2855	70	40	M10	28	254	503.5
●	P315070.F50M10X2855	70	50	M10	28	294	322.4
●	P315075.F25M12X3755	75	25	M12	37	224	1274.6
●	P315075.F40M12X3755	75	40	M12	37	296	528.3
●	P315075.F50M12X3755	75	50	M12	37	340	378.8
●	P315100.F40M16X4255	100	40	M16	42	584	1167.5
●	P315100.F50M16X4255	100	50	M16	42	666	1489

Наличие на складе в % ( )
90% (●) - 40% (●) - 5% (●)

P320

+75° -40° | AVP | NR | UL94 HB | RoHS COMPLIANT

ВИБРООПОРА ЦИЛИНДРИЧЕСКАЯ С ОДНИМ РЕЗЬБОВЫМ ОТВЕРСТИЕМ

Материалы:
Натуральная резина (NR).

Твердость резины:
Твердость 55 Shore A (допуск ± 5%).

Поверхность:
Гладк.

Цвет:
Черн. (РАЛ 9011).

Вставки:
(1) Втулка с глухим резьбовым отверстием из борсодержащей, оцинкованной стали (допуск резьбы 6H).
(2) Шайба из оцинкованной стали привариваемая.

Специальные запросы:
- По запросу, при минимальном заказе 100 штук, виброопоры могут поставляться с твердостью по 45 или 70 Shore A.
- По запросу, при минимальном заказе 100 штук, виброопоры могут изготавливаться из другого материала:
- P321= SBR
- P322= NBR
- P323= EPDM

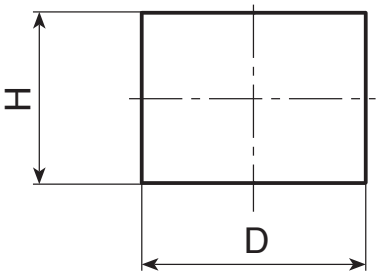

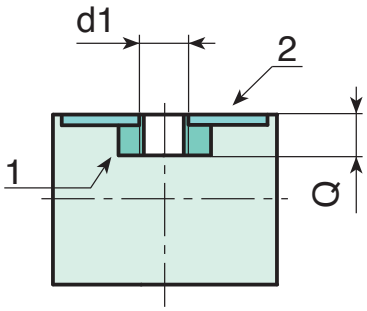

Арт.	D	H	d1 6H	Q	g	Жесткость при сжатии (Н/мм)
P320010.F10M0455	10	10	M4	4	1.5	45.6
P320015.F15M0455	15	15	M4	4	5	58.6
P320015.F20M0455	15	20	M4	4	7	46.7
P320020.F15M0655	20	15	M6	6	11	116.3
P320020.F20M0655	20	20	M6	6	12.5	77.5
P320020.F25M0655	20	25	M6	6	14	58.1
P320025.F15M0655	25	15	M6	6	15	209.8
P320025.F20M0655	25	20	M6	6	19	132.2
P320025.F30M0655	25	30	M6	6	23	77.5
P320030.F15M0855	30	15	M8	8	25.5	355.7
P320030.F20M0855	30	20	M8	8	29	210.9
P320030.F30M0855	30	30	M8	8	38	117.4
P320040.F20M0855	40	20	M8	8	48	429.8
P320040.F30M0855	40	30	M8	8	66	222.3
P320040.F40M1055	40	40	M10	10	81	151.6
P320050.F20M1055	50	20	M10	10	75	783.2
P320050.F30M1055	50	30	M10	10	95	376.2
P320050.F40M1055	50	40	M10	10	118	247.4
P320060.F30M1055	60	30	M10	10	141	477.6
P320060.F50M1055	60	50	M10	10	217	247.4
P320070.F40M1055	70	40	M10	10	238	604.2
P320070.F50M1055	70	50	M10	10	246	391
P320075.F25M1255	75	25	M12	12	205	1546.8
P320075.F30M1255	75	30	M12	12	232	125.4
P320075.F40M1255	75	40	M12	12	284	640.7
P320075.F50M1255	75	50	M12	12	334	459.4
P320100.F40M1655	100	40	M16	16	514	1415.9
P320100.F50M1655	100	50	M16	16	620	1805.8

Наличие на складе в % ( )
90% (●) - 40% (●) - 5% (●)

P330

+75° -40° | AVP | NR | UL94 HB | RoHS COMPLIANT

ВИБРООПОРА ФАСОННАЯ С ДВУМЯ РЕЗЬБОВЫМИ ШТЫРЯМИ

Материалы:
Натуральная резина (NR).

Твердость резины:
Твердость 55 Shore A (допуск ± 5%).

Поверхность:
Гладк.

Цвет:
Черн. (РАЛ 9011).

Вставки:
(1) Резьбовой болт из борсодержащей, оцинкованной стали (допуск резьбы 6g).
(2) Шайба из оцинкованной стали привариваемая.

Специальные запросы:
- По запросу, при минимальном заказе 100 штук, виброопоры могут поставляться с твердостью по 45 или 70 Shore A.
- По запросу, при минимальном заказе 100 штук, виброопоры могут изготавливаться из другого материала:
- P331= SBR
- P332= NBR
- P333= EPDM

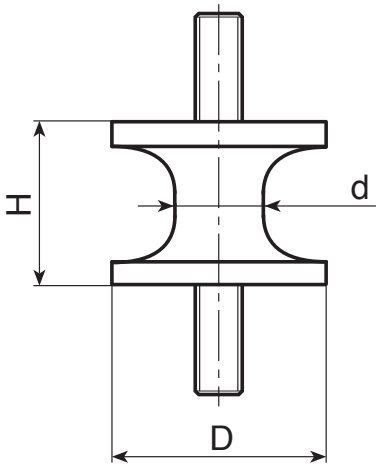

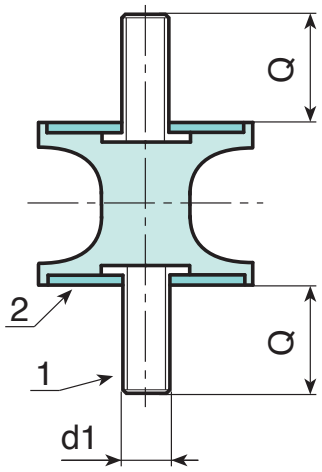

Арт.	D	H	d1 6g	Q
P330012.F1507M0455	12	15	M4	10
P330020.F1510M0655	20	15	M6	16
P330025.F2010M0655	25	20	M6	18
P330025.F2017M0655	25	20	M6	18
P330030.F2020M0855	30	20	M8	23
P330030.F3024M0855	30	20	M8	23
P330040.F3019M0855	40	30	M8	23
P330040.F3027M0855	40	30	M8	23
P330040.F4025M0855	40	40	M8	23
P330040.F4835M0855	40	48	M8	23
P330050.F3028M1055	50	30	M10	28
P330050.F3039M1055	50	30	M10	28
P330050.F5035M1055	50	50	M10	28
P330075.F4055M1255	75	40	M12	37
P330080.F6060M1255	80	60	M12	37

Наличие на складе в % ( )
90% (●) - 40% (●) - 5% (●)

P335

+75° -40° AVP NR UL94 HB RoHS COMPLIANT

ВИБРООПОРА ФАСОННАЯ С РЕЗЬБОВЫМИ СТЕРЖНЕМ И ОТВЕРСТИЕМ

Материалы:
Натуральная резина (NR).

Твердость резины:
Твердость 55 Shore A (допуск ± 5%).

Поверхность:
Гладк.

Цвет:
Черн. (РАЛ 9011).

Вставки:
(1) Резьбовой болт из борсодержащей, оцинкованной стали (допуск резьбы 6g).
(2) Шайба из оцинкованной стали привариваемая.
(3) Втулка с глухим резьбовым отверстием из борсодержащей, оцинкованной стали (допуск резьбы 6H).

Специальные запросы:
- По запросу, при минимальном заказе 100 штук, виброопоры могут поставляться с твердостью по 45 или 70 Shore A.
- По запросу, при минимальном заказе 100 штук, виброопоры могут изготавливаться из другого материала:
- P336= SBR
- P337= NBR
- P338= EPDM

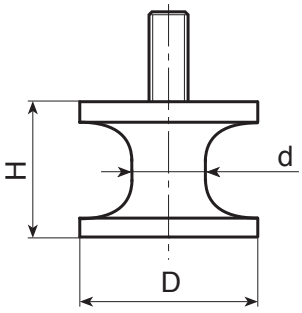

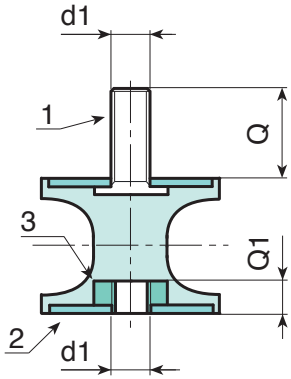

Арт.	D	H	d1 6g/6H	Q	Q1
P335020.F1510M06X55	20	15	M6	16	6
P335025.F2010M06X55	25	20	M6	18	6
P335025.F2017M06X55	25	20	M6	18	6
P335030.F2020M08X55	30	20	M8	23	8
P335030.F3024M08X55	30	20	M8	23	8
P335040.F3019M08X55	40	30	M8	23	8
P335040.F3027M08X55	40	30	M8	23	8
P335040.F4025M08X55	40	40	M8	23	8
P335040.F4835M08X55	40	48	M8	23	8
P335050.F3028M10X55	50	30	M10	28	10
P335050.F3039M10X55	50	30	M10	28	10
P335050.F5035M10X55	50	50	M10	28	10
P335080.F6060M12X55	80	60	M12	37	12

Наличие на складе в % ( )
90% (●) - 40% (●) - 5% (●)

P200

ОПОРА НЕРЕГУЛИРУЕМАЯ С РЕЗЬБОВЫМ ШТЫРЕМ

+80° -20° | HDPE | UL94 HB | RoHS COMPLIANT

Материалы:
Полиэтилен высокой плотности.

Поверхность:
Сатинирован.

Цвет:
Черн. (РАЛ 9011).

Вставки:
Резьбовой болт из оцинкованной стали (допуск резьбы 6g).

Специальные запросы:
- По запросу, при наличии объемов, вставки могут изготавливаться длиной под заказ (мин. кол. 10.000).

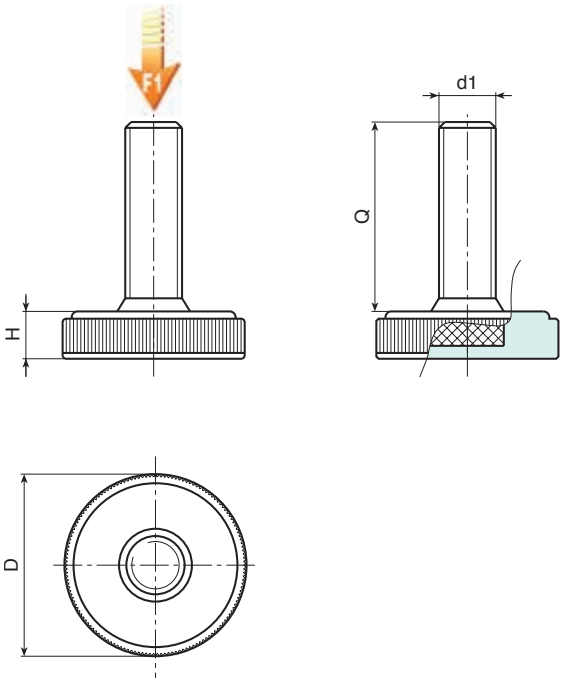

Арт.	D	H	d1$_{6g}$	Q	g	F1 (N)
P20025.TM06X1701	25	6	M6	17	7	1000
P20025.TM08X2501	25	6	M8	25	14	1000
P20025.TM10X3501	25	6	M10	35	25	1000
P20035.TM08X2501	35	8	M8	25	18	1000
P20035.TM10X..01	35	8	M10	25-40	25-32	1000
P20040.TM10X3501	40	9	M10	35	35	1000
P20050.TM10X3501	50	10	M10	35	40	1000
P20060.TM10X3501	60	10.5	M10	35	50	1000

Вписать в код вместо двух точек (..) требуемую длину штыря.
Внимание: Указанная предельная нагрузка F1 меньше разрушающей нагрузки на 30%, при статическом нагружении.

Наличие на складе в % ( )
90% (●) - 40% (●) - 5% (●)

P202

ОПОРА НЕРЕГУЛИРУЕМАЯ С РЕЗЬБОВЫМ ШТЫРЕМ

+80° -20° | HDPE | UL94 HB | RoHS COMPLIANT

Материалы:
Полиэтилен высокой плотности.

Поверхность:
Сатинирован.

Цвет:
Черн. (РАЛ 9011).

Вставки:
Резьбовой болт из оцинкованной стали (допуск резьбы 6g).

Специальные запросы:
- По запросу, при наличии объемов, вставки могут изготавливаться длиной под заказ (мин. кол. 10.000).

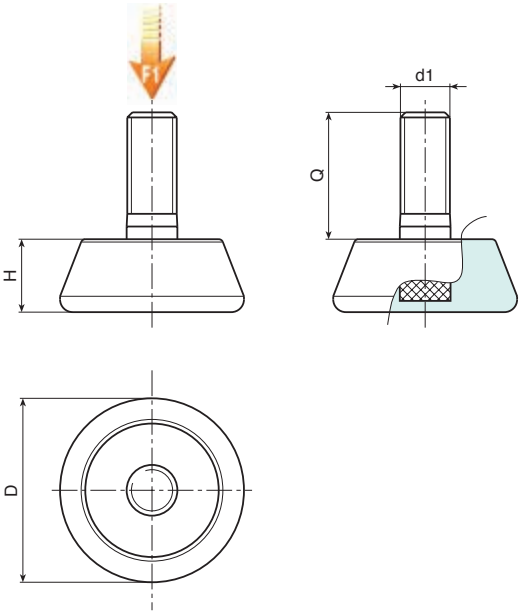

	Арт.	D	H	d1 6g	Q	g	F1 (N)
●	P20230.TM08X2001	29	11.5	M8	20	17	1000
●	P20230.TM10X2001	29	11.5	M10	20	20	1000
●	P20240.TM08X2501	40	13.5	M8	25	29	1000
●	P20240.TM10X2501	40	13.5	M10	25	33	1000
●	P20250.TM10X3501	48.5	16.5	M10	35	54	1000
●	P20250.TM12X3501	48.5	16.5	M12	35	65	1000
●	P20260.TM10X3701	60.5	17.5	M10	37	78	1000
●	P20260.TM12X3701	60.5	17.5	M12	37	8	1000

Внимание: Указанная предельная нагрузка F1 меньше разрушающей нагрузки на 30%, при статическом нагружении.

Наличие на складе в % ( )
90% (●) - 40% (●) - 5% (●)

P201

ОПОРА С ВРАЩАЮЩИМСЯ РЕЗЬБОВЫМ ШТЫРЕМ

+80° -20° | HDPE | UL94 HB | RoHS COMPLIANT

Материалы:
Полиэтилен высокой плотности.

Поверхность:
Сатинирован.

Цвет:
Черн. (РАЛ 9011).

Вставки:
Вращающийся резьбовой болт из оцинкованной стали (допуск резьбы 6g).

Специальные запросы:
- По запросу, при наличии объемов, вставки могут изготавливаться длиной под заказ (мин. кол. 10.000).

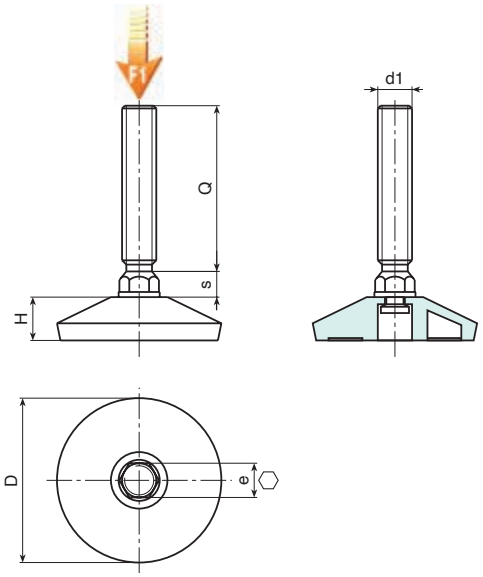

	Арт.	D	H	e	s	d1$_{6g}$	Q	g	F1 (N)
●	P20140.TM10X2501	37	11.5	10	6	M10	25	28	2000
●	P20150.TM10X3001	48.5	12.5	10	6	M10	30	35	2000
●	P20150.TM12X3501	49	13	12	6	M12	35	48	2000

Внимание: Указанная предельная нагрузка F1 меньше разрушающей нагрузки на 30%, при статическом нагружении.

P203

ОПОРА С ВРАЩАЮЩИМСЯ РЕЗЬБОВЫМ ШТЫРЕМ

+80° -20° | HDPE | UL94 HB | RoHS COMPLIANT

Материалы:
Полиэтилен высокой плотности.

Поверхность:
Сатинирован.

Цвет:
Черн. (РАЛ 9011).

Вставки:
Вращающийся резьбовой болт из оцинкованной стали (допуск резьбы 6g).

Специальные запросы:
- Нет.

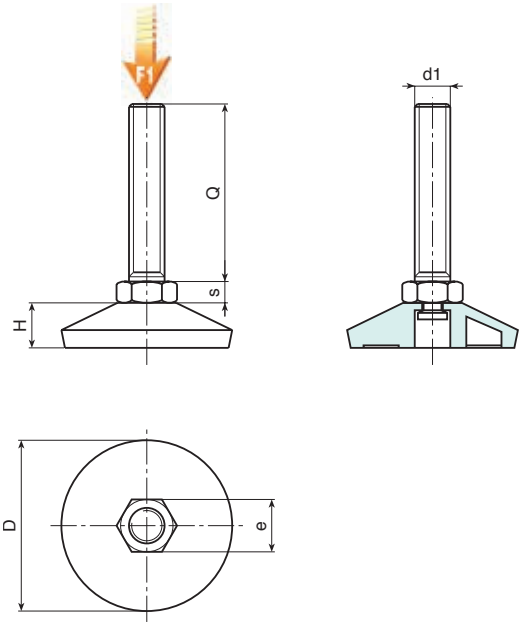

	Арт.	D	H	e	s	d1 6g	Q	g	F1 (N)
●	**P20340.TM10X..01**	**37**	11.5	17	6.5	**M10**	40-60	39-49	2000
●	**P20350.TM10X..01**	**49**	13	17	6.5	**M10**	40-60	44-54	2000

Вписать в код вместо двух точек (..) требуемую длину штыря.
Внимание: Указанная предельная нагрузка F1 меньше разрушающей нагрузки на 30%, при статическом нагружении.

Наличие на складе в % ( )
90% (●) - 40% (●) - 5% (●)

P820

+135° -30° | PA6 +G.F. | UL94 HB | RoHS COMPLIANT

ОПОРА ЦЕЛЬНАЯ НАЖИМНАЯ С ШАРНИРНЫМ РЕЗЬБОВЫМ СТЕРЖНЕМ

Материалы:
Усиленный полиамид.
Устойчивость к маслам и жирам.

Поверхность:
Сатинирован.

Цвет:
Черн. (РАЛ 9011).

Вставки:
Резьбовой стержень с шарнирной шаровой головкой из оцинкованной стали (допуск резьбы 6g); с фрезерованной лыской под ключ для регулировки.

Специальные запросы:
- По запросу, при наличии объемов, вставки могут изготавливаться длиной под заказ.
- По запросу, при наличии объемов, вставки могут изготавливаться из другого материала.
- По запросу, при наличии объемов, опора может изготавливаться оранжевого цвета (RAL 2004).

Примечания: Основание опоры P820 может использоваться в сочетании с другими ручками управления для получения большей поверхности закрытия или нажима.

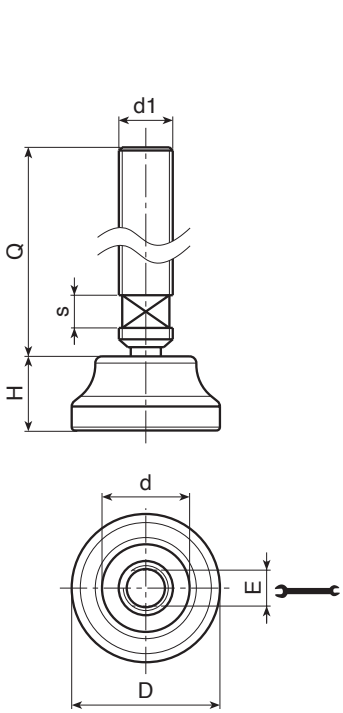

	Арт.	D	H	d	E	s	R	d1 6g	Q	g	F1 (kN)
●	P820019.TM08X..01	19	10	13	6	6	6.1	M8	50-90	20-32	4
●	P820022.TM08X..01	22	11	15	6	6	6.1	M8	50-90	21-33	4
●	P820022.TM10X..01	22	11	15	8	6	7.8	M10	50-90	31-50	4
●	P820026.TM08X..01	26	12.5	18	6	6	6.1	M8	50-90	24-36	4
●	P820026.TM10X..01	26	12.5	18	8	6	7.8	M10	50-90	34-53	4
●	P820026.TM12X..01	26	12.5	18	10	6	9.4	M12	50-90	46-73	4

Вписать в код вместо двух точек (..) требуемую длину штыря.
По запросу при минимальном заказе 150 штук длина штыря может изготавливаться под заказ.
Внимание: Указанная предельная нагрузка F1 меньше разрушающей нагрузки на 30%, при статическом нагружении.

Наличие на складе в % ( )
90% (●) - 40% (●) - 5% (●)

P821

+135° -30° | PA6 +G.F. | UL94 HB | RoHS COMPLIANT

ОПОРА ЦЕЛЬНАЯ НАЖИМНАЯ С ПРОТИВОСКОЛЬЗЯЩИМ ОСНОВАНИЕМ

Материалы:
Усиленный полиамид.
Устойчивость к маслам и жирам.

Поверхность:
Сатинирован.

Цвет:
Черн. (РАЛ 9011).

Вставки:
Резьбовой стержень с шарнирной шаровой головкой из оцинкованной стали (допуск резьбы 6g); с фрезерованной лыской под ключ для регулировки.

Противоскользящее основание:
Противоскользящее основание из термопластичной резины SBS, твердость 75 Shore, только черного цвета RAL 9011. Устанавливается вдавливанием.

Специальные запросы:
- По запросу, при наличии объемов, вставки могут изготавливаться длиной под заказ.
- По запросу, при наличии объемов, вставки могут изготавливаться из другого материала.
- По запросу, при наличии объемов, опора может изготавливаться оранжевого цвета (RAL 2004).

Примечания: Основание опоры P821 может использоваться в сочетании с другими ручками управления для получения большей поверхности закрытия или нажима.

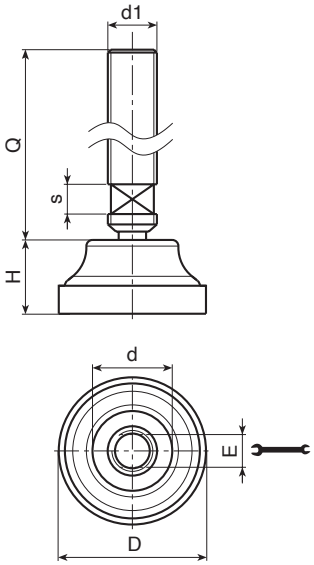

Арт.	D	H	d	E	s	R	d1 6g	Q	g	F1 (kN)
P821019.TM08X..01	21	12	13	6	6	6.1	M8	50-90	21-33	4
P821022.TM08X..01	24	13	15	6	6	6.1	M8	50-90	22-34	4
P821022.TM10X..01	24	13	15	8	6	7.8	M10	50-90	32-51	4
P821026.TM08X..01	28	14.5	18	6	6	6.1	M8	50-90	26-38	4
P821026.TM10X..01	28	14.5	18	8	6	7.8	M10	50-90	36-55	4
P821026.TM12X..01	28	14.5	18	10	6	9.4	M12	50-90	48-75	4

Вписать в код вместо двух точек (..) требуемую длину штыря.
По запросу при минимальном заказе 150 штук длина штыря может изготавливаться под заказ.
Внимание: Указанная предельная нагрузка F1 меньше разрушающей нагрузки на 30%, при статическом нагружении.

Наличие на складе в % ( )
90% (●) - 40% (●) - 5% (●)

P814

+135° -30° | PA6 +G.F. | UL94 HB | RoHS COMPLIANT

ОПОРА ЦЕЛЬНАЯ С ШАРНИРНЫМ РЕЗЬБОВЫМ СТЕРЖНЕМ

Материалы:
Усиленный полиамид.
Устойчивость к маслам и жирам.

Поверхность:
Сатинирован.

Цвет:
Черн. (РАЛ 9011).

Вставки:
Резьбовой стержень с шарнирной шаровой головкой из оцинкованной стали (допуск резьбы 6g); с фрезерованной лыской под ключ для регулировки.

Примечания: Основание опоры P814 может использоваться в сочетании с другими ручками управления для получения большей поверхности закрытия или нажима.

Специальные запросы:
- По запросу, при наличии объемов, вставки могут изготавливаться длиной под заказ.
- По запросу, при наличии объемов, опора может изготавливаться оранжевого цвета (RAL 2004).

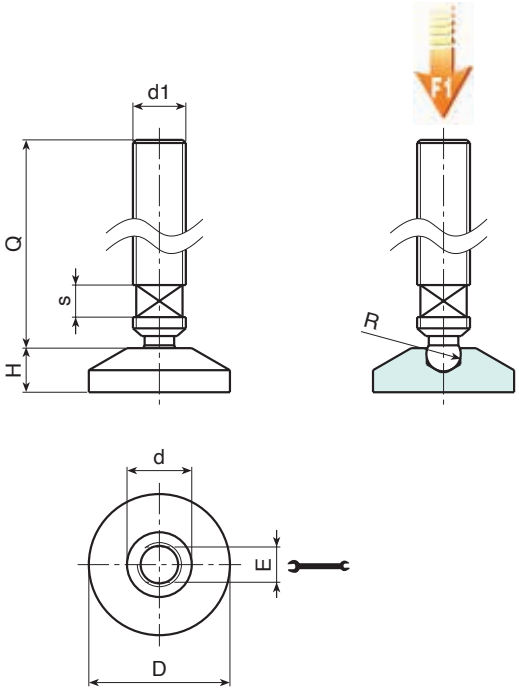

	Арт.	D	H	d	E	s	R	d1	Q	__logo__ вес__ g	F1 (N)
●	P814032.TM10X..01	32	10	15.5	6	6	8	M10	50-90	32-53	4000
●	P814032.TM12X..01	32	10	15.5	6	6	8	M12	50-90	50-90	4000

Вписать в код вместо двух точек (..) требуемую длину штыря.
По запросу при минимальном заказе 150 штук длина штыря может изготавливаться под заказ.
Внимание: Указанная предельная нагрузка F1 меньше разрушающей нагрузки на 30%, при статическом нагружении.

Наличие на складе в % ( )
90% (●) - 40% (●) - 5% (●)

P900

+135° -30° | PA6 +G.F. | UL94 HB | RoHS COMPLIANT

ОПОРА МАЛЕНЬКАЯ С ШАРНИРНЫМ СТЕРЖНЕМ ТИПА A ИЗ СТАЛИ С ШАРОВОЙ ГОЛОВКОЙ R12,4

Материалы:
Усиленный полиамид.
Устойчивость к маслам и жирам.

Поверхность:
Сатинирован.

Цвет:
Черн. (РАЛ 9011).

Вставки:
P900:
Шарнирный резьбовой стержень (шаровая головка R.12,4) с шестигранным основанием из оцинкованной стали (допуск резьбы 6g).
P900CIN:
Шарнирный резьбовой стержень (шаровая головка R.12,4) с шестигранным основанием из нержавеющей стали (AISI 303) (допуск резьбы 6g).

Специальные запросы:
- По запросу, при наличии объемов, вставки могут изготавливаться длиной под заказ.
- По запросу, при наличии объемов, опора может изготавливаться оранжевого цвета (RAL 2004).

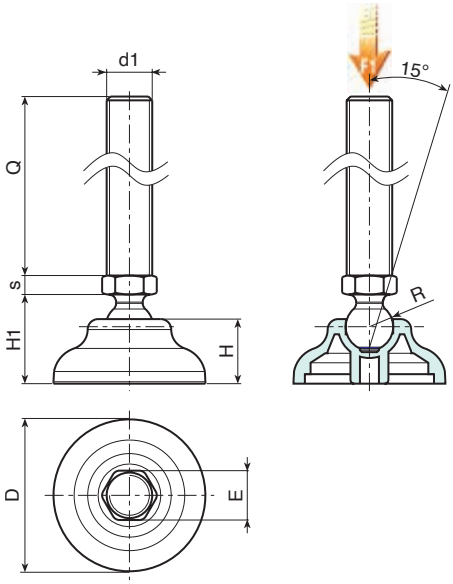

Версия P900: Опора со стержнем типа A (с шестигранником) и шаровой головкой R12,4

Арт.	D	H	H1	E	s	R	d1 6g	Q	g	F1 (kN)
P90040.TM08X..01	40	17	23	13	5	12.4	M8	45-70-90	40-47-54	10
P90040.TM10X..01	40	17	23	13	5	12.4	M10	45-70-100	48-60-75	10
P90040.TM12X..01	40	17	23	13	5	12.4	M12	45-70-100	58-75-97	10
P90050.TM08X..01	50	18	24	13	5	12.4	M8	45-70-90	46-53-60	10
P90050.TM10X..01	50	18	24	13	5	12.4	M10	45-70-100	54-63-77	10
P90050.TM12X..01	50	18	24	13	5	12.4	M12	45-70-100	64-78-99	10
P90060.TM08X..01	60	20	26	13	5	12.4	M8	45-70-90	58-66-73	10
P90060.TM10X..01	60	20	26	13	5	12.4	M10	45-70-100	68-80-95	10
P90060.TM12X..01	60	20	26	13	5	12.4	M12	45-70-100	78-96-117	10

INOX

Версия P900CIN: Опора со стержнем типа A (с шестигранником) и шаровой головкой R12,4 - из нержавеющей стали

Арт.	D	H	H1	E	s	R	d1 6g	Q	g	F1 (kN)
P90040.TM08X..01CIN	40	17	23	13	5	12.4	M8	45-70	40-47	10
P90040.TM10X..01CIN	40	17	23	13	5	12.4	M10	45-70	48-60	10
P90040.TM12X..01CIN	40	17	23	13	5	12.4	M12	45-70-100	58-75-99	10
P90050.TM08X..01CIN	50	18	24	13	5	12.4	M8	45-70	46-53	10
P90050.TM10X..01CIN	50	18	24	13	5	12.4	M10	45-70	54-63	10
P90050.TM12X..01CIN	50	18	24	13	5	12.4	M12	45-70-100	64-78-102	10
P90060.TM08X..01CIN	60	20	26	13	5	12.4	M8	45-70	58-66	10
P90060.TM10X..01CIN	60	20	26	13	5	12.4	M10	45-70	68-80	10
P90060.TM12X..01CIN	60	20	26	13	5	12.4	M12	45-70-100	78-96-120	10

Внимание: Указанная предельная нагрузка F1 меньше разрушающей нагрузки на 30%, при статическом нагружении.
Вписать в код вместо двух точек (..) требуемую длину штыря. По запросу при минимальном заказе 100 штук длина штыря может изготавливаться под заказ.

Наличие на складе в % ( )
90% (●) - 40% (●) - 5% (●)

P905

+135° -30° | PA6 +G.F. | UL94 HB | RoHS COMPLIANT

ОПОРА МАЛЕНЬКАЯ С ШАРНИРНЫМ СТЕРЖНЕМ ТИПА A ИЗ СТАЛИ С ШАРОВОЙ ГОЛОВКОЙ R15

Материалы:
Усиленный полиамид.
Устойчивость к маслам и жирам.

Поверхность:
Сатинирован.

Цвет:
Черн. (РАЛ 9011).

Вставки:
Версия P905:
Шарнирный резьбовой стержень (шаровая головка R.15) с шестигранным основанием из оцинкованной стали (допуск резьбы 6g).
Версия P905CIN:
Шарнирный резьбовой стержень (шаровая головка R.15) с шестигранным основанием из нержавеющей стали (AISI 303) (допуск резьбы 6g).

Специальные запросы:
- По запросу, при наличии объемов, вставки могут изготавливаться длиной под заказ.
- По запросу, при наличии объемов, опора может изготавливаться оранжевого цвета (RAL 2004).

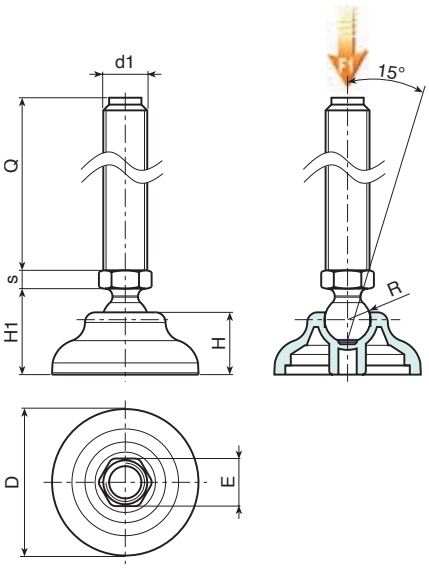

Версия P905: Опора со стержнем типа A (с шестигранником) и шаровой головкой R15

Арт.	D	H	H1	E	s	R	d1$_{6g}$	Q	g	F1 (kN)
P90540.TM12X..01	40	17	23	16	6.5	15	M12	50-70-90-110	84-97-110-123	13
P90540.TM14X..01	40	17	23	16	6.5	15	M14	50-70-90-110-150	112-136-171-184-210	13
P90540.TM16X..01	40	17	23	16	6.5	15	M16	50-70-90-110-130-150-170-190	131-163-195-227-259-295-323-365	13
P90550.TM12X..01	50	18	24	16	6.5	15	M12	50-70-90-110	88-101-114-127	13
P90550.TM14X..01	50	18	24	16	6.5	15	M14	50-70-90-110-150	97-116-134-152-189	13
P90550.TM16X..01	50	18	24	16	6.5	15	M16	50-70-90-110-130-150-170-190	110-137-164-191-218-245-272-299	13
P90560.TM12X..01	60	20	26	16	6.5	15	M12	50-70-90-110	96-109-122-135	13
P90560.TM14X..01	60	20	26	16	6.5	15	M14	50-70-90-110-150	105-124-142-160-197	13
P90560.TM16X..01	60	20	26	16	6.5	15	M16	50-70-90-110-130-150-170-190	118-145-172-199-226-253-280-307	13

INOX

Версия P905CIN: Опора со стержнем типа A (с шестигранником) и шаровой головкой R12,4 - из нержавеющей стали

Арт.	D	H	H1	E	s	R	d1$_{6g}$	Q	g	F1 (kN)
P90540.TM12X..01CIN	40	17	23	16	6.5	15	M12	70-90-110	97-110-121	13
P90540.TM14X..01CIN	40	17	23	16	6.5	15	M14	70-110-130	112-148-165	13
P90540.TM16X..01CIN	40	17	23	16	6.5	15	M16	50-70-90-110-130-150-170-190	106-133-160-187-211-240-268-295	13
P90550.TM12X..01CIN	50	18	24	16	6.5	15	M12	70-90-110	101-114-125	13
P90550.TM14X..01CIN	50	18	24	16	6.5	15	M14	70-110-130	116-152-170	13
P90550.TM16X..01CIN	50	18	24	16	6.5	15	M16	50-70-90-110-130-150-170-190	110-137-164-191-215-245-272-299	13
P90560.TM12X..01CIN	60	20	26	16	6.5	15	M12	70-90-110	109-122-133	13
P90560.TM14X..01CIN	60	20	26	16	6.5	15	M14	70-110-130	124-160-178	13
P90560.TM16X..01CIN	60	20	26	16	6.5	15	M16	50-70-90-110-130-150-170-190	118-145-172-199-226-253-280-307	13

Внимание: Указанная предельная нагрузка F1 меньше разрушающей нагрузки на 30%, при статическом нагружении.
Вписать в код вместо двух точек (..) требуемую длину штыря. По запросу при минимальном заказе 100 штук длина штыря может изготавливаться под заказ.

P906

+135° -30° | PA6 +G.F. | UL94 HB | RoHS COMPLIANT

ОПОРА МАЛЕНЬКАЯ С ШАРНИРНЫМ СТЕРЖНЕМ ТИПА B ИЗ СТАЛИ С ШАРОВОЙ ГОЛОВКОЙ R12,4

Материалы:
Усиленный полиамид.
Устойчивость к маслам и жирам.

Поверхность:
Сатинирован.

Цвет:
Черн. (РАЛ 9011).

Вставки:
Шарнирный резьбовой стержень (шаровая головка R.12,4) с фрезерованной лыской под ключ (тип B) из оцинкованной стали (допуск резьбы 6g).

Специальные запросы:
- По запросу, при наличии объемов, вставки могут изготавливаться длиной под заказ.
- По запросу, при наличии объемов, опора может изготавливаться оранжевого цвета (RAL 2004).

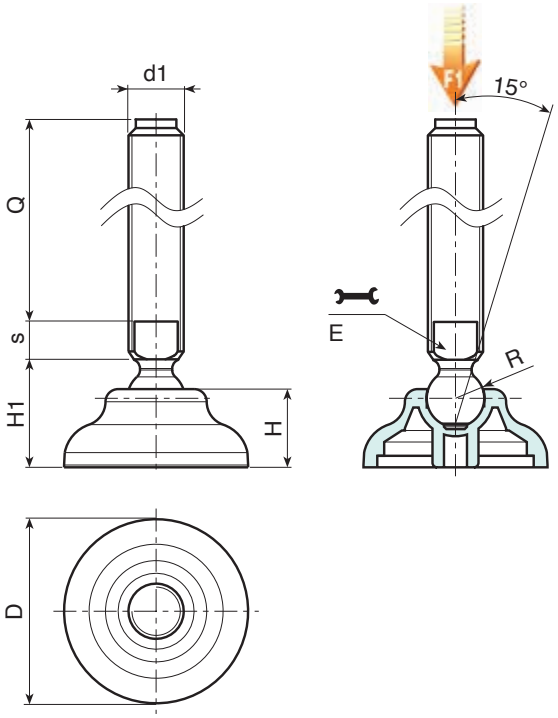

Версия P906: Опора со стержнем типа B (с фрезерованной лыской под ключ) и шаровой головкой R12,4

Арт.	D	H	H1	E	s	R	d1 6g	Q	g	F1 (kN)
P90660.TM16X..01	60	20	26	13	7	12.4	M16	70-90-110-130-150-170	126-152-178-204-230-256	10

Внимание: Указанная предельная нагрузка F1 меньше разрушающей нагрузки на 30%, при статическом нагружении.
Вписать в код вместо двух точек (..) требуемую длину штыря. По запросу при минимальном заказе 100 штук длина штыря может изготавливаться под заказ.

Наличие на складе в % ( )
90% (●) - 40% (●) - 5% (●)

P907

+135° -30° | PA6 +G.F. | UL94 HB | RoHS COMPLIANT

ОПОРА МАЛЕНЬКАЯ С ШАРНИРНЫМ СТЕРЖНЕМ ТИПА B ИЗ СТАЛИ С ШАРОВОЙ ГОЛОВКОЙ R15

Материалы:
Усиленный полиамид.
Устойчивость к маслам и жирам.

Поверхность:
Сатинирован.

Цвет:
Черн. (РАЛ 9011).

Вставки:
Шарнирный резьбовой стержень (шаровая головка R.15) с фрезерованной лыской под ключ (тип B) из оцинкованной стали (допуск резьбы 6g).

Специальные запросы:
- По запросу, при наличии объемов, вставки могут изготавливаться длиной под заказ.
- По запросу, при наличии объемов, опора может изготавливаться оранжевого цвета (RAL 2004).

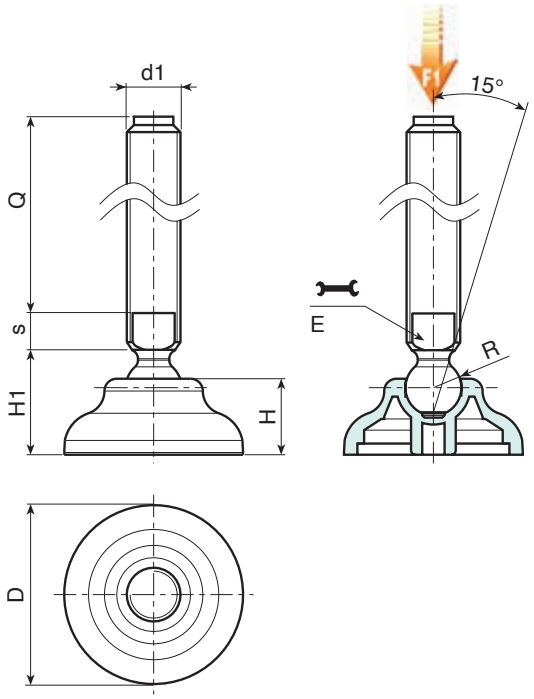

Версия P907: Опора со стержнем типа B (с фрезерованной лыской под ключ) и шаровой головкой R15

Арт.	D	H	H1	E	s	R	d1$_{6g}$	Q	g	F1 (kN)
P90760.TM20X..01	60	20	26	16	7	15	M20	50-70-90-110-130-150-170-190-210	145-185-225-267-306-346-386-426-466	13

Вписать в код вместо двух точек (..) требуемую длину штыря. По запросу при минимальном заказе 100 штук длина штыря может изготавливаться под заказ.
Внимание: Указанная предельная нагрузка F1 меньше разрушающей нагрузки на 30%, при статическом нагружении.

P901

+135° -30° | PA6 +G.F. | SBS | UL94 HB | RoHS COMPLIANT

ОПОРА МАЛЕНЬКАЯ С ШАРНИРНЫМ СТЕРЖНЕМ ТИПА A ИЗ СТАЛИ С ШАРОВОЙ ГОЛОВКОЙ R12.4 И ПРОТИВОСКОЛЬЗЯЩИМ

Материалы:
Усиленный полиамид.
Устойчивость к маслам и жирам.

Поверхность:
Сатинирован.

Цвет:
Черн. (РАЛ 9011).

Вставки:
Версия P901:
Шарнирный резьбовой стержень (шаровая головка R.12,4) с шестигранным основанием из оцинкованной стали (допуск резьбы 6g).
Версия P901CIN:
Шарнирный резьбовой стержень (шаровая головка R.12,4) с шестигранным основанием из нержавеющей стали (AISI 303) (допуск резьбы 6g).

Противоскользящее основание:
Противоскользящее основание из термопластичной резины SBS, твердость 75 Shore, черного цвета RAL 9011.
Устойчивость к маслам и жирам.

Специальные запросы:
- По запросу, при наличии объемов, вставки могут изготавливаться длиной под заказ.
- По запросу, при наличии объемов, опора может изготавливаться оранжевого цвета (RAL 2004).

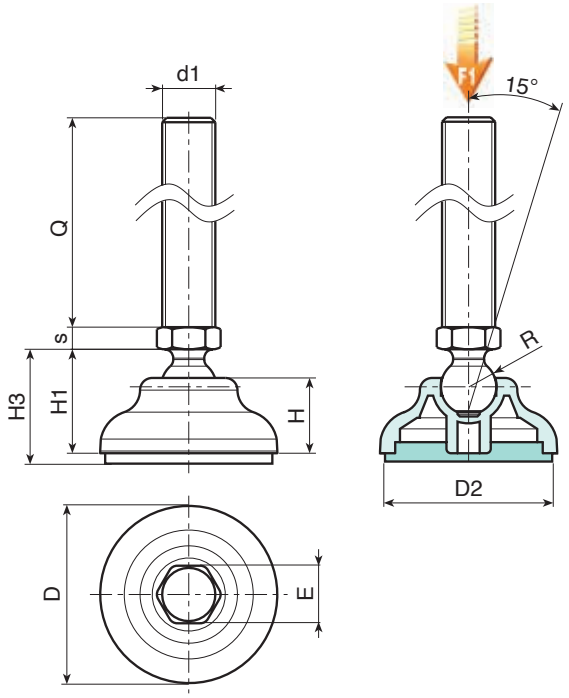

Версия P901: Опора со стержнем типа A (шестигранное основание), шаровая головка R12,4, противоскользящее основание из термопластичной резины SBS

Арт.	D	H	H1	E	s	R	d1 6g	Q	g	F1 (kN)
P90140.TM08X..01	40	17	23	13	5	12.5	M8	45-70-90	44-51-57	10
P90140.TM10X..01	40	17	23	13	5	12.5	M10	45-70-100	52-64-79	10
P90140.TM12X..01	40	17	23	13	5	12.5	M12	45-70-100	62-79-101	10
P90150.TM08X..01	50	18	24	13	5	12.5	M8	45-70-90	66-74-82	10
P90150.TM10X..01	50	18	24	13	5	12.5	M10	45-70-100	76-88-103	10
P90150.TM12X..01	50	18	24	13	5	12.5	M12	45-70-100	86-104-125	10
P90160.TM08X..01	60	20	26	13	5	12.5	M8	45-70-90	52-59-65	10
P90160.TM10X..01	60	20	26	13	5	12.5	M10	45-70-100	60-69-83	10
P90160.TM12X..01	60	20	26	13	5	12.5	M12	45-70-100	70-84-105	10

Версия P901CIN: Опора со стержнем типа A (шестигранное основание) - шаровая головка R12,4 - из нержавеющей стали - противоскользящее основание из термопластичной резины SBS

INOX

Арт.	D	H	H1	E	s	R	d1 6g	Q	g	F1 (kN)
P90140.TM08X..01CIN	40	17	23	13	5	12.5	M8	45-70	40-47	10
P90140.TM10X..01CIN	40	17	23	13	5	12.5	M10	45-70	48-60	10
P90140.TM12X..01CIN	40	17	23	13	5	12.5	M12	45-70-100	58-75-97	10
P90150.TM08X..01CIN	50	18	24	13	5	12.5	M8	45-70	46-53	10
P90150.TM10X..01CIN	50	18	24	13	5	12.5	M10	45-70	54-63	10
P90150.TM12X..01CIN	50	18	24	13	5	12.5	M12	45-70-100	64-78-99	10
P90160.TM08X..01CIN	60	20	26	13	5	12.5	M8	45-70	58-66	10
P90160.TM10X..01CIN	60	20	26	13	5	12.5	M10	45-70	68-80	10
P90160.TM12X..01CIN	60	20	26	13	5	12.5	M12	45-70-100	78-96-117	10

Наличие на складе в % ( )
90% (●) - 40% (●) - 5% (●)

P908

+135° -30° | PA6 +G.F. | SBS | UL94 HB | RoHS COMPLIANT

ОПОРА МАЛЕНЬКАЯ СО СТЕРЖНЕМ ТИПА A ИЗ СТАЛИ С ШАРОВОЙ ГОЛОВКОЙ R15 И ПРОТИВОСКОЛЬЗЯЩИМ ОСНОВАНИЕМ

Материалы:
Усиленный полиамид. Устойчивость к маслам и жирам.

Поверхность:
Сатинирован.

Цвет:
Черн. (РАЛ 9011).

Вставки:
Версия P908:
Шарнирный резьбовой стержень (шаровая головка R.15) с шестигранным основанием из оцинкованной стали (допуск резьбы 6g).
Версия P908CIN:
Шарнирный резьбовой стержень (шаровая головка R.15) с шестигранным основанием из нержавеющей стали (AISI 303) (допуск резьбы 6g).

Противоскользящее основание:
Противоскользящее основание из термопластичной резины SBS, твердость 75 Shore, черного цвета RAL 9011. Устойчивость к маслам и жирам.

Специальные запросы:
- По запросу, при наличии объемов, вставки могут изготавливаться длиной под заказ.
- По запросу, при наличии объемов, опора может изготавливаться оранжевого цвета (RAL 2004).

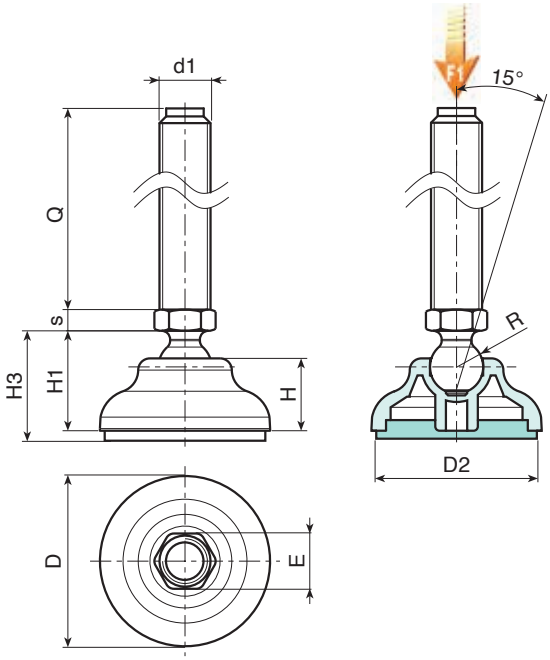

Версия P908: Опора со стержнем типа A (шестигранное основание), шаровая головка R15, противоскользящее основание из термопластичной резины SBS

Арт.	D	D2	H	H1	H3	E	s	R	d1 6g	Q	g	F1 (kN)
P90840.TM12X..01	40	34	17	23	26	16	6.5	15	M12	50-70-90-110	80-93-106-119	13
P90840.TM14X..01	40	34	17	23	26	16	6.5	15	M14	50-70-90-110-150	95-119-154-167-193	13
P90840.TM16X..01	40	34	17	23	26	16	6.5	15	M16	50-70-90-110-130-150-170-190	114-146-178-210-242-274-306-348	13
P90850.TM12X..01	50	43	18	24	27	16	6.5	15	M12	50-70-90-110	86-99-112-125	13
P90850.TM14X..01	50	43	18	24	27	16	6.5	15	M14	50-70-90-110-150	101-125-160-173-199	13
P90850.TM16X..01	50	43	18	24	27	16	6.5	15	M16	50-70-90-110-130-150-170-190	120-152-184-216-248-280-312-354	13
P90860.TM12X..01	60	53	20	26	29	16	6.5	15	M12	50-70-90-110	109-122-135-148	13
P90860.TM14X..01	60	53	20	26	29	16	6.5	15	M14	50-70-90-110-150	124-148-183-196-222	13
P90860.TM16X..01	60	53	20	26	29	16	6.5	15	M16	50-70-90-110-130-150-170-190	143-175-207-239-271-303-335-377	13

Версия P908CIN: Опора со стержнем типа A (шестигранное основание) - шаровая головка R15 - из нержавеющей стали - противоскользящее основание из термопластичной резины SBS

INOX

Арт.	D	H	H1	E	s	R	d1 6g	Q	g	F1 (kN)
P90840.TM12X..01CIN	40	17	23	16	6.5	15	M12	70-90-110	93-106-119	13
P90840.TM14X..01CIN	40	17	23	16	6.5	15	M14	70-110-130	119-167-180	13
P90840.TM16X..01CIN	40	17	23	16	6.5	15	M16	50-70-90-110-130-150-170-190	114-146-178-210-242-274-306-348	13
P90850.TM12X..01CIN	50	18	24	16	6.5	15	M12	70-90-110	99-12-125	13
P90850.TM14X..01CIN	50	18	24	16	6.5	15	M14	70-110-130	125-173-186	13
P90850.TM16X..01CIN	50	18	24	16	6.5	15	M16	50-70-90-110-130-150-170-190	120-152-184-216-248-280-312-354	13
P90860.TM12X..01CIN	60	20	26	16	6.5	15	M12	70-90-110	122-135-148	13
P90860.TM14X..01CIN	60	20	26	16	6.5	15	M14	70-110-130	148-196-209	13
P90860.TM16X..01CIN	60	20	26	16	6.5	15	M16	50-70-90-110-130-150-170-190	143-175-207-239-271-303-335-377	13

Вписать в код вместо двух точек (..) требуемую длину штыря. По запросу при минимальном заказе 100 штук длина штыря может изготавливаться под заказ.

P909

+135° -30° | PA6 +G.F. | SBS | UL94 HB | RoHS COMPLIANT

ОПОРА МАЛЕНЬКАЯ С ШАРНИРНЫМ СТЕРЖНЕМ ТИПА B ИЗ СТАЛИ, ШАРОВОЙ ГОЛОВКОЙ R12.4 И ПРОТИВОСКОЛЬЗЯЩИМ

Материалы:
Усиленный полиамид. Устойчивость к маслам и жирам.

Поверхность:
Сатинирован.

Цвет:
Черн. (РАЛ 9011).

Вставки:
Шарнирный резьбовой стержень (шаровая головка R.12,4) с фрезерованной лыской под ключ (тип B) из оцинкованной стали (допуск резьбы 6g).

Противоскользящее основание:
Противоскользящее основание из термопластичной резины SBS, твердость 75 Shore, черного цвета RAL 9011. Устойчивость к маслам и жирам.

Специальные запросы:
- По запросу, при наличии объемов, вставки могут изготавливаться длиной под заказ.
- По запросу, при наличии объемов, опора может изготавливаться оранжевого цвета (RAL 2004).

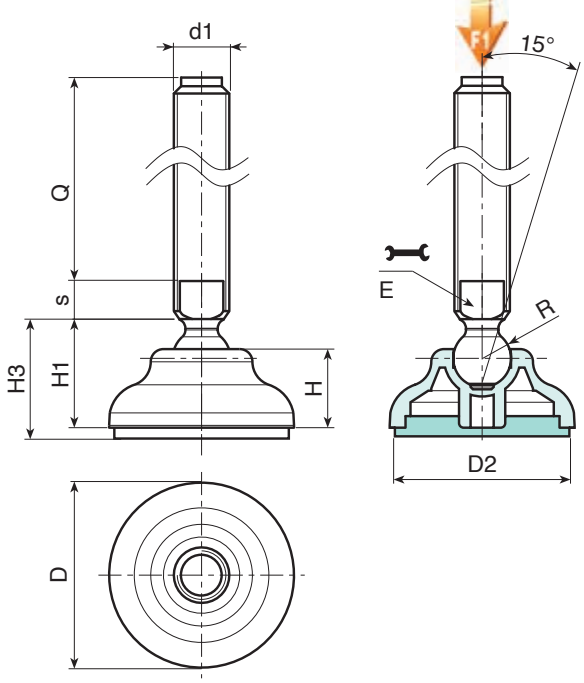

Версия P909: Опора со стержнем типа B (с фрезерованной лыской под ключ) и шаровой головкой R12,4 - противоскользящее основание из термопластичной резины SBS

Арт.	D	H	H1	E	s	R	d1$_{6g}$	Q	g	F1 (kN)
P90960.TM16X..01	60	20	26	13	7	12.5	M16	70-90-110-130-150-170	139-165-191-217-243-270	13

Вписать в код вместо двух точек (..) требуемую длину штыря. По запросу при минимальном заказе 100 штук длина штыря может изготавливаться под заказ.
Внимание: Указанная предельная нагрузка F1 меньше разрушающей нагрузки на 30%, при статическом нагружении.

Наличие на складе в % ( )
90% (●) - 40% (●) - 5% (●)

P910

+135° -30° | PA6 +G.F. | SBS | UL94 HB | RoHS COMPLIANT

ОПОРА МАЛЕНЬКАЯ С ШАРНИРНЫМ СТЕРЖНЕМ ТИПА B ИЗ СТАЛИ С ШАРОВОЙ ГОЛОВКОЙ R15 И ПРОТИВОСКОЛЬЗЯЩИМ

Материалы:
Усиленный полиамид. Устойчивость к маслам и жирам.

Поверхность:
Сатинирован.

Цвет:
Черн. (РАЛ 9011).

Вставки:
Шарнирный резьбовой стержень (шаровая головка R.15) с фрезерованной лыской под ключ (тип B) из оцинкованной стали (допуск резьбы 6g).

Противоскользящее основание:
Противоскользящее основание из термопластичной резины SBS, твердость 75 Shore, черного цвета RAL 9011. Устойчивость к маслам и жирам. Устанавливается вдавливанием.

Специальные запросы:
- По запросу, при наличии объемов, вставки могут изготавливаться длиной под заказ.
- По запросу, при наличии объемов, опора может изготавливаться оранжевого цвета (RAL 2004).

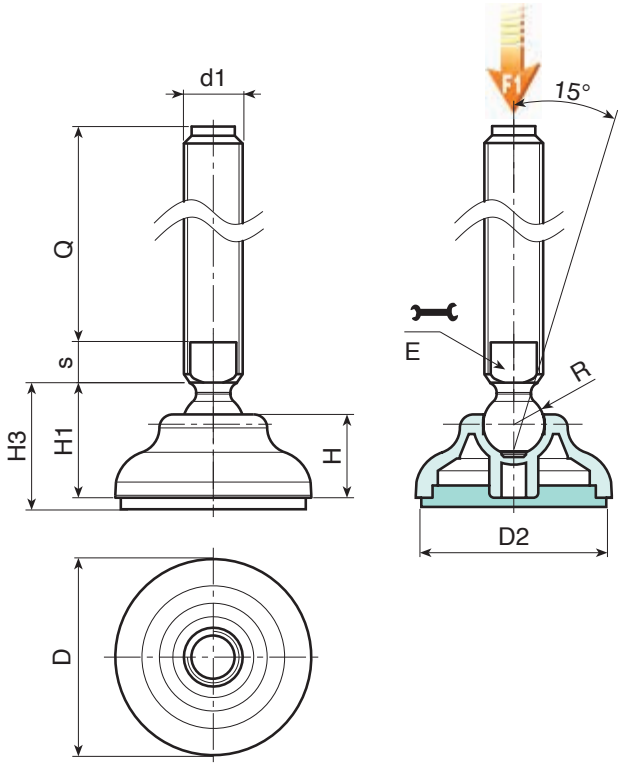

Версия P910: Опора со стержнем типа B (с фрезерованной лыской под ключ) и шаровой головкой R15 - противоскользящее основание из термопластичной резины SBS

Арт.	D	H	H1	E	s	R	d1 6g	Q	g	F1 (kN)
P91060.TM20X..01	60	20	26	16	7	15	M20	50-70-90-110-130-150-170-190-210	158-198-238-280-320-360-400-440-480	13

Вписать в код вместо двух точек (..) требуемую длину штыря. По запросу при минимальном заказе 100 штук длина штыря может изготавливаться под заказ.
Внимание: Указанная предельная нагрузка F1 меньше разрушающей нагрузки на 30%, при статическом нагружении.

Наличие на складе в % ( )
90% ( ) - 40% ( ) - 5% ( )

P902

+135° -30° | PA6 +G.F. | UL94 HB | RoHS COMPLIANT

ОПОРА ДЛЯ КРЕПЛЕНИЯ К ПОЛУ С ШАРНИРНЫМ СТЕРЖНЕМ ТИПА A ИЗ СТАЛИ И ШАРОВОЙ ГОЛОВКОЙ R15

Материалы:
Усиленный полиамид. Устойчивость к маслам и жирам.

Поверхность:
Сатинирован.

Цвет:
Черн. (РАЛ 9011).

Вставки:
P902:
Шарнирный резьбовой стержень (шаровая головка R.15) с шестигранным основанием из оцинкованной стали (допуск резьбы 6g).
P902CIN
Шарнирный резьбовой стержень (шаровая головка R.15) с шестигранным основанием из нержавеющей стали (AISI 303) (допуск резьбы 6g).

Крепление к полу:
Опора поставляется с закрытыми отверстиями для крепления к полу. Для открытия отверстий разорвите пластиковую мембрану (см. рисунок).

Специальные запросы:
- По запросу, при наличии объемов, вставки могут изготавливаться длиной под заказ.
- По запросу, при наличии объемов, опора может изготавливаться оранжевого цвета (RAL 2004).

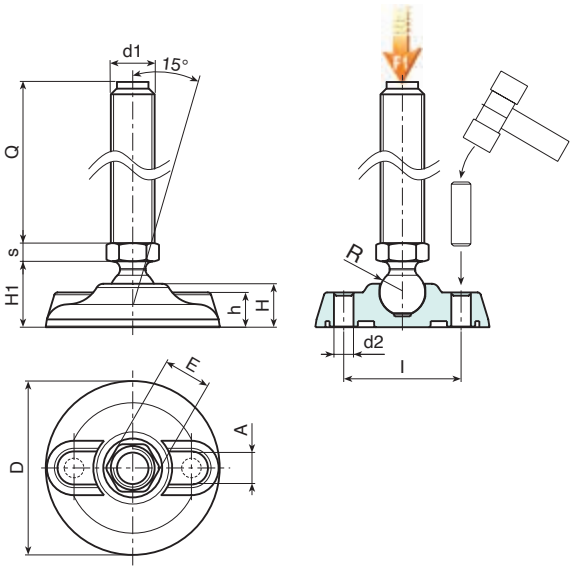

Версия P902: Опора со стержнем типа A (с шестигранником) и шаровой головкой R15

Арт.	D	H	l	H1	h	A	E	s	d2	R	d1 6g	Q	g	F1 (kN)
P902080.TM12X..01	80	20	54	25.5	16	20	16	6.5	9	15	M12	50-70-90-110	117-130-143-156	13
P902080.TM14X..01	80	20	54	25.5	16	20	16	6.5	9	15	M14	50-70-90-110-150	126-145-163-181-217	13
P902080.TM16X..01	80	20	54	25.5	16	20	16	6.5	9	15	M16	50-70-90-110-130-150-170-190	139-166-193-220-247-274-301-328	13
P902105.TM12X..01	105	22	74	28	18.5	21	16	6.5	11	15	M12	50-70-90-110	167-180-193-206	15
P902105.TM14X..01	105	22	74	28	18.5	21	16	6.5	11	15	M14	50-70-90-110-150	176-195-213-231-268	15
P902105.TM16X..01	105	22	74	28	18.5	21	16	6.5	11	15	M16	50-70-90-110-130-150-170-190	189-216-243-270-297-324-351-378	15
P902130.TM12X..01	130	24	99	30	20	21	16	6.5	13	15	M12	50-70-90-110	234-247-260-273	17
P902130.TM14X..01	130	24	99	30	20	21	16	6.5	13	15	M14	50-70-90-110-150	244-263-281-299-335	17
P902130.TM16X..01	130	24	99	30	20	21	16	6.5	13	15	M16	50-70-90-110-130-150-170-190	256-283-310-337-364-391-418-445	17

INOX

Версия P902CIN: Опора со стержнем типа A - из нержавеющей стали (с шестигранником) и шаровой головкой R15

Арт.	D	H	l	H1	h	A	E	s	d2	R	d1 6g	Q	g	F1 (kN)
P902080.TM12X..01CIN	80	20	54	25.5	16	20	16	6.5	9	15	M12	70-90-110	130-143-156	13
P902080.TM14X..01CIN	80	20	54	25.5	16	20	16	6.5	9	15	M14	70-110-130	145-163-181	13
P902080.TM16X..01CIN	80	20	54	25.5	16	20	16	6.5	9	15	M16	50-70-90-110-130-150-170-190	139-166-193-220-247-274-301-328	13
P902105.TM12X..01CIN	105	22	74	28	18.5	21	16	6.5	11	15	M12	70-90-110	180-193-206	15
P902105.TM14X..01CIN	105	22	74	28	18.5	21	16	6.5	11	15	M14	70-110-130	195-231-249	15
P902105.TM16X..01CIN	105	22	74	28	18.5	21	16	6.5	11	15	M16	50-70-90-110-130-150-170-190	189-216-243-270-297-324-351-378	15
P902130.TM12X..01CIN	130	24	99	30	20	21	16	6.5	13	15	M12	70-90-110	247-260-273	17
P902130.TM14X..01CIN	130	24	99	30	20	21	16	6.5	13	15	M14	70-110-130	263-299-317	17
P902130.TM16X..01CIN	130	24	99	30	20	21	16	6.5	13	15	M16	50-70-90-110-130-150-170-190	256-283-310-337-364-391-418-445	17

Вписать в код вместо двух точек (..) требуемую длину штыря. По запросу при минимальном заказе 100 штук длина штыря может изготавливаться под заказ.
Внимание: Указанная предельная нагрузка F1 меньше разрушающей нагрузки на 30%, при статическом нагружении.

Наличие на складе в % ( )
90% (●) - 40% (●) - 5% (●)

P911

+135° -30° | PA6 +G.F. | UL94 HB | RoHS COMPLIANT

ОПОРА ДЛЯ КРЕПЛЕНИЯ К ПОЛУ С ШАРНИРНЫМ СТЕРЖНЕМ ТИПА A ИЗ СТАЛИ И ШАРОВОЙ ГОЛОВКОЙ R12,4

Материалы:
Усиленный полиамид. Устойчивость к маслам и жирам.

Поверхность:
Сатинирован.

Цвет:
Черн. (РАЛ 9011).

Вставки:
P911:
Шарнирный резьбовой стержень (шаровая головка R.12,4) с шестигранным основанием из оцинкованной стали (допуск резьбы 6g).
P911CIN:
Шарнирный резьбовой стержень (шаровая головка R.12,4) с шестигранным основанием из нержавеющей стали (AISI 303) (допуск резьбы 6g).

Крепление к полу:
Опора поставляется с закрытыми отверстиями для крепления к полу. Для открытия отверстий разорвите пластиковую мембрану (см. рисунок).

Специальные запросы:
- По запросу, при наличии объемов, вставки могут изготавливаться длиной под заказ.
- По запросу, при наличии объемов, опора может изготавливаться оранжевого цвета (RAL 2004).

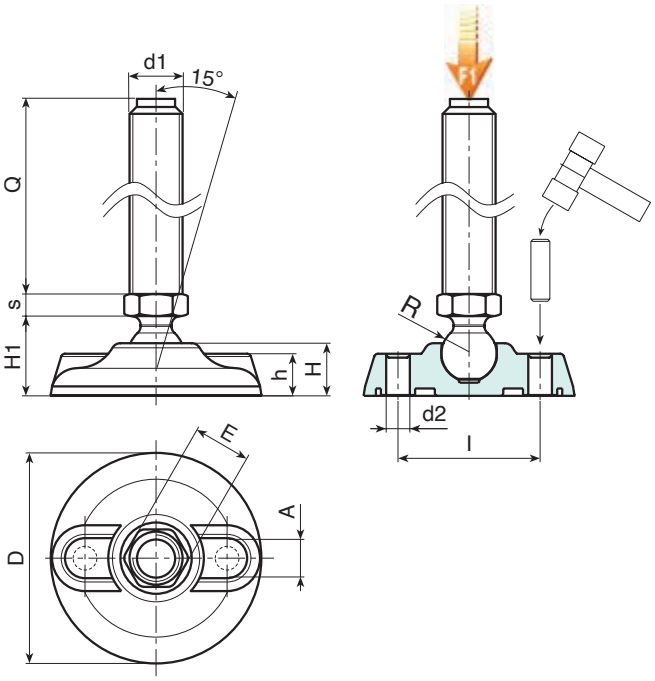

Версия P911: Опора со стержнем типа A (с шестигранником) и шаровой головкой R12,4

Арт.	D	H	l	H1	h	A	E	s	d2	R	d1 6g	Q	g	F1 (kN)
P911080.TM08X..01	80	20	54	25.5	16	20	13	5	9	12.5	M8	45-70	66-73	10
P911080.TM10X..01	80	20	54	25.5	16	20	13	5	9	12.5	M10	45-70-100	74-86-123	10
P911080.TM12X..01	80	20	54	25.5	16	20	13	5	9	12.5	M12	45-70-100	84-101-145	10

INOX

Версия P911CIN: Опора со стержнем типа A (с шестигранником) и шаровой головкой R12,4 - из нержавеющей стали

Арт.	D	H	l	H1	h	A	E	s	d2	R	d1 6g	Q	g	F1 (kN)
P911080.TM08X..01CIN	80	20	54	25.5	16	20	13	5	9	12.5	M8	45-70	66-73	10
P911080.TM10X..01CIN	80	20	54	25.5	16	20	13	5	9	12.5	M10	45-70	74-86	10
P911080.TM12X..01CIN	80	20	54	25.5	16	20	13	5	9	12.5	M12	45-70-100	84-101-145	10

Вписать в код вместо двух точек (..) требуемую длину штыря. По запросу при минимальном заказе 100 штук длина штыря может изготавливаться под заказ.
Внимание: Указанная предельная нагрузка F1 меньше разрушающей нагрузки на 30%, при статическом нагружении.

P912

+135° -30° | PA6 +G.F. | UL94 HB | RoHS COMPLIANT

ОПОРА ДЛЯ КРЕПЛЕНИЯ К ПОЛУ С ШАРНИРНЫМ СТЕРЖНЕМ ТИПА B ИЗ СТАЛИ И ШАРОВОЙ ГОЛОВКОЙ R12,4

Материалы:
Усиленный полиамид. Устойчивость к маслам и жирам.

Поверхность:
Сатинирован.

Цвет:
Черн. (РАЛ 9011).

Вставки:
P912:
Шарнирный резьбовой стержень (шаровая головка R.12,4) с фрезерованной лыской под ключ (тип B) из оцинкованной стали (допуск резьбы 6g).
P912CIN:
Шарнирный резьбовой стержень (шаровая головка R.12,4) с фрезерованной лыской под ключ (тип B) из нержавеющей стали (AISI 303) (допуск резьбы 6g).

Крепление к полу:
Опора поставляется с закрытыми отверстиями для крепления к полу. Для открытия отверстий разорвите пластиковую мембрану (см. рисунок).

Специальные запросы:
- По запросу, при наличии объемов, вставки могут изготавливаться длиной под заказ.
- По запросу, при наличии объемов, опора может изготавливаться оранжевого цвета (RAL 2004).

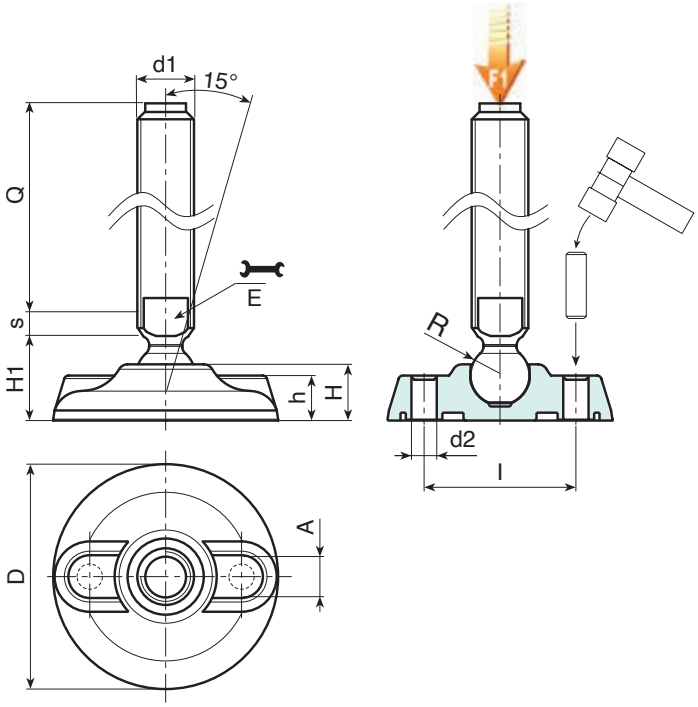

Версия P912: Опора со стержнем типа B (с фрезерованной лыской под ключ) и шаровой головкой R12,4

Арт.	D	H	l	H1	h	A	E	s	d2	R	d1 6g	Q	g	F1 (kN)
P912080.TM16X..01	80	20	54	25.5	16	20	13	7	9	12.5	M16	70-90-110-130-150-170	146-172-198-224-250-276	10

Версия P912CIN: Опора со стержнем типа B - из нержавеющей стали - (с фрезерованной лыской под ключ) и шаровой головкой R12,4

INOX

Арт.	D	H	l	H1	h	A	E	s	d2	R	d1 6g	Q	g	F1 (kN)
P912080.TM16X..01CIN	80	20	54	25.5	16	20	13	7	9	12.5	M16	110-130-150-170	198-224-250-276	10

Вписать в код вместо двух точек (..) требуемую длину штыря. По запросу при минимальном заказе 100 штук длина штыря может изготавливаться под заказ.
Внимание: Указанная предельная нагрузка F1 меньше разрушающей нагрузки на 30%, при статическом нагружении.

Наличие на складе в % ( )
90% (●) - 40% (●) - 5% (●)

P913

+135° -30° | PA6 +G.F. | UL94 HB | RoHS COMPLIANT

ОПОРА ДЛЯ КРЕПЛЕНИЯ К ПОЛУ С ШАРНИРНЫМ СТЕРЖНЕМ ТИПА В ИЗ СТАЛИ И ШАРОВОЙ ГОЛОВКОЙ R15

Материалы:
Усиленный полиамид. Устойчивость к маслам и жирам.

Поверхность:
Сатинирован.

Цвет:
Черн. (РАЛ 9011).

Вставки:
P913:
Шарнирный резьбовой стержень (шаровая головка R.15) с фрезерованной лыской под ключ (тип B) из оцинкованной стали (допуск резьбы 6g).
P913CIN:
Шарнирный резьбовой стержень (шаровая головка R.15) с фрезерованной лыской под ключ (тип B) из нержавеющей стали (AISI 304) (допуск резьбы 6g).

Крепление к полу:
Опора поставляется с закрытыми отверстиями для крепления к полу. Для открытия отверстий разорвите пластиковую мембрану (см. рисунок).

Специальные запросы:
- По запросу, при наличии объемов, вставки могут изготавливаться длиной под заказ.
- По запросу, при наличии объемов, опора может изготавливаться оранжевого цвета (RAL 2004).

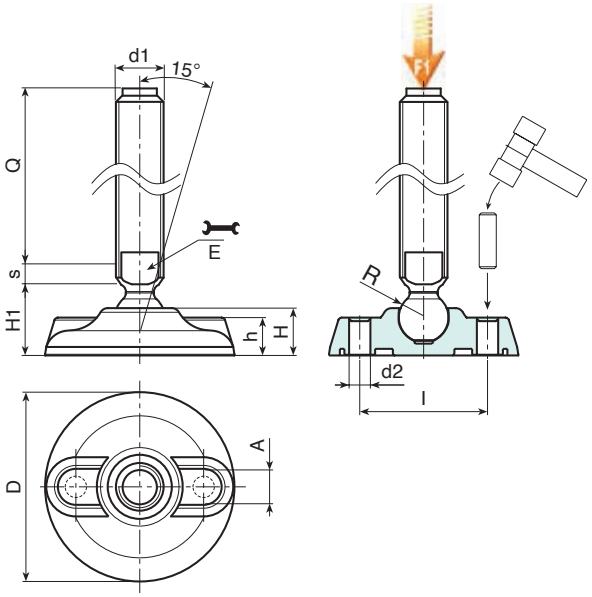

Версия P913: Опора со стержнем типа B (с фрезерованной лыской под ключ) и шаровой головкой R15

Арт.	D	H	l	H1	h	A	E	s	d2	R	d1 6g	Q	g	F1 (kN)
P913080.TM20X..01	80	20	54	25.5	16	20	16	7	9	15	M20	50-70-90-110-130-150-170-190-210	166-206-246-287-327-367-407-447-487	17
P913105.TM20X..01	105	22	74	28	18.5	21	16	7	11	15	M20	50-70-90-110-130-150-170-190-210	216-256-296-337-377-417-457-500-540	17
P913130.TM20X..01	130	24	99	30	20	21	16	7	13	15	M20	50-70-90-110-130-150-170-190-210	284-324-364-404-445-485-525-565-605	17
P913080.TM24X..01	80	20	54	25.5	16	20	19	7	9	15	M24	150-170-190-210	504-564-624-684	17
P913105.TM24X..01	105	22	74	28	18.5	21	19	7	11	15	M24	150-170-190-210	553-613-673-735	17
P913130.TM24X..01	130	24	99	30	20	21	19	7	13	15	M24	150-170-190-210	618-678-738-796	17

Версия P913CIN: Опора со стержнем типа B - из нержавеющей стали - (с фрезерованной лыской под ключ) и шаровой головкой R15

INOX

Арт.	D	H	l	H1	h	A	E	s	d2	R	d1 6g	Q	g	F1 (kN)
P913080.TM20X..01CIN	80	20	54	25.5	16	20	16	7	9	15	M20	70-90-130-150-190-210	206-246-327-367-447-487	17
P913105.TM20X..01CIN	105	22	74	28	18.5	21	16	7	11	15	M20	70-90-130-150-190-210	256-296-377-417-500-540	17
P913130.TM20X..01CIN	130	24	99	30	20	21	16	7	13	15	M20	70-90-130-150-190-210	324-364-445-485-565-605	17
P913080.TM24X..01CIN	80	20	54	25.5	16	20	19	7	9	15	M24	110-150-190	384-504-624	17
P913105.TM24X..01CIN	105	22	74	28	18.5	21	19	7	11	15	M24	110-150-190	433-553-673	17
P913130.TM24X..01CIN	130	24	99	30	20	21	19	7	13	15	M24	110-150-190	498-618-738	17

Вписать в код вместо двух точек (..) требуемую длину штыря. По запросу при минимальном заказе 100 штук длина штыря может изготавливаться под заказ.
Внимание: Указанная предельная нагрузка F1 меньше разрушающей нагрузки на 30%, при статическом нагружении.

P914

+135° -30° | PA6 +G.F. | UL94 HB | RoHS COMPLIANT

ОПОРА ДЛЯ КРЕПЛЕНИЯ К ПОЛУ С ШАРНИРНЫМ СТЕРЖНЕМ ТИПА B ИЗ СТАЛИ И ШАРОВОЙ ГОЛОВКОЙ R24

Материалы:
Усиленный полиамид. Устойчивость к маслам и жирам.

Поверхность:
Сатинирован.

Цвет:
Черн. (РАЛ 9011).

Вставки:
P914:
Шарнирный резьбовой стержень (шаровая головка R.24) с фрезерованной лыской под ключ (тип B) из оцинкованной стали (допуск резьбы 6g).
P914CIN:
Шарнирный резьбовой стержень (шаровая головка R.24) с фрезерованной лыской под ключ (тип B) из нержавеющей стали (допуск резьбы 6g).
Шарнирный резьбовой стержень (шаровая головка R.24) с фрезерованной лыской под ключ (тип B) из нержавеющей стали (допуск резьбы 6g). M24: AISI 303; M30: AISI 304

Крепление к полу:
Опора поставляется с закрытыми отверстиями для крепления к полу. Для открытия отверстий разорвите пластиковую мембрану (см. рисунок).

Специальные запросы:
- По запросу, при наличии объемов, вставки могут изготавливаться длиной под заказ.
- По запросу, при наличии объемов, опора может изготавливаться оранжевого цвета (RAL 2004).

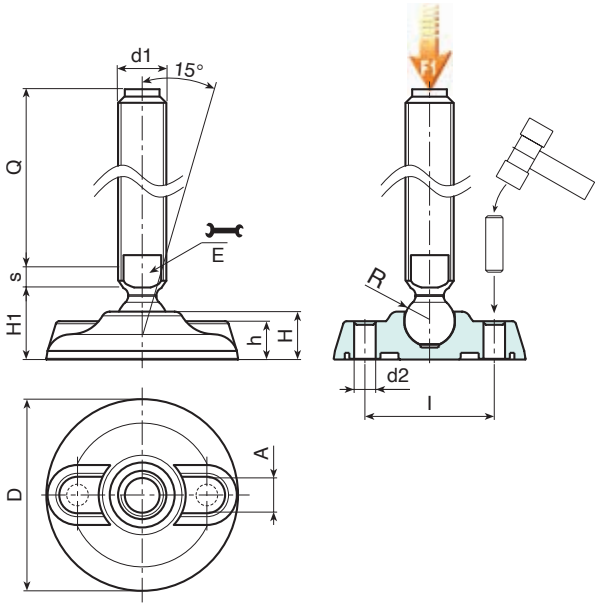

Версия P914: Опора со стержнем типа B (с фрезерованной лыской под ключ) и шаровой головкой R24

Арт.	D	H	l	H1	h	A	E	s	d2	R	d1 6g	Q	g	F1 (kN)
P914080.TM24X..01	80	20	54	25.5	16	20	19	10	9	24	M24	110-130-150-170	384-444-504-564	25
P914080.TM30X..01	80	20	54	25.5	16	20	27	12	9	24	M30	110-130-150-170-190-210	627-722-817-912-1007-1100	25
P914105.TM24X..01	105	22	74	28	18.5	21	19	10	11	24	M24	110-130-150-170	433-493-553-613	25
P914105.TM30X..01	105	22	74	28	18.5	21	27	12	11	24	M30	110-130-150-170-190-210	676*771*866*960*1055*1150	25
P914130.TM24X..01	130	24	99	30	20	21	19	10	13	24	M24	110-130-150-170	498-558-618-678	25
P914130.TM30X..01	130	24	99	30	20	21	27	12	13	24	M30	110-130-150-170-190-210	741-836-931-1025-1120-1220	25

Версия P914CIN: Опора со стержнем типа B - из нержавеющей стали - (с фрезерованной лыской под ключ) и шаровой головкой R24

INOX

Арт.	D	H	l	H1	h	A	E	s	d2	R	d1 6g	Q	g	F1 (kN)
P914080.TM24X..01CIN	80	20	54	25.5	16	20	19	10	9	24	M24	110-130-150-190	384-444-504-624	25
P914080.TM30X..01CIN	80	20	54	25.5	16	20	27	12	9	24	M30	130-170-210	722-912-1100	25
P914105.TM24X..01CIN	105	22	74	28	18.5	21	19	10	11	24	M24	110-130-150-190	433-493-553-673	25
P914105.TM30X..01CIN	105	22	74	28	18.5	21	27	12	11	24	M30	130-170-210	771-960-1150	25
P914130.TM24X..01CIN	130	24	99	30	20	21	21	19	13	24	M24	110-130-150-190	498-558-618-738	25
P914130.TM30X..01CIN	130	24	99	30	20	21	21	27	13	24	M30	130-170-210	836-1025-1220	25

Вписать в код вместо двух точек (..) требуемую длину штыря. По запросу при минимальном заказе 100 штук длина штыря может изготавливаться под заказ.
Внимание: Указанная предельная нагрузка F1 меньше разрушающей нагрузки на 30%, при статическом нагружении.

Наличие на складе в % ( )
90% ( ) - 40% ( ) - 5% ( )

P903

+135° -30° | PA6 +G.F. | SBS | UL94 HB | RoHS COMPLIANT

ОПОРА ДЛЯ КРЕПЛЕНИЯ К ПОЛУ С ШАРНИРНЫМ СТЕРЖНЕМ ТИПА А ИЗ СТАЛИ, ШАРОВОЙ ГОЛОВКОЙ R15 И ПРОТИВОСКОЛЬЗЯЩИМ

Материалы:
Усиленный полиамид. Устойчивость к маслам и жирам.

Поверхность:
Сатинирован.

Цвет:
Черн. (РАЛ 9011).

Вставки:
P903:
Шарнирный резьбовой стержень (шаровая головка R.15) с шестигранным основанием из оцинкованной стали (допуск резьбы 6g).
P903CIN:
Шарнирный резьбовой стержень (шаровая головка R.15) с шестигранным основанием из нержавеющей стали (AISI 303) (допуск резьбы 6g).

Противоскользящее основание:
Противоскользящее основание из термопластичной резины SBS, твердость 75 Shore, черного цвета RAL 9011. Устойчивость к маслам и жирам. Устанавливается вдавливанием.

Крепление к полу:
Опора поставляется с закрытыми отверстиями для крепления к полу. Для открытия отверстий разорвите пластиковую мембрану (см. рисунок).

Специальные запросы:
- По запросу, при наличии объемов, вставки могут изготавливаться длиной под заказ.

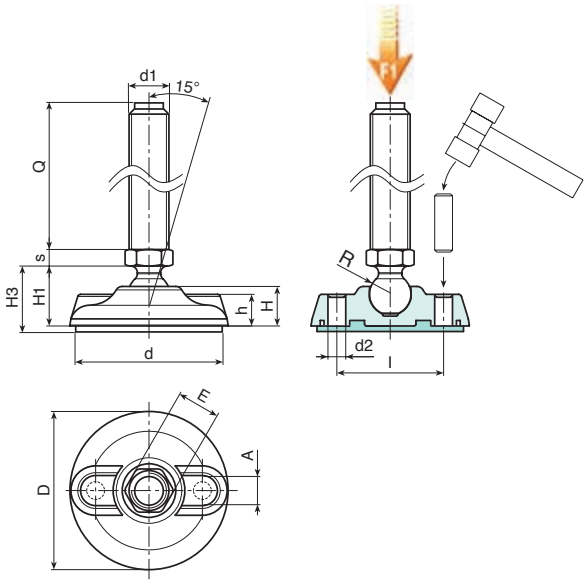

Версия P903: Опора со стержнем типа A (шестигранное основание), шаровая головка R15, противоскользящее основание из термопластичной резины SBS

Арт.	D	H	l	H1	H3	h	A	E	s	d2	d	R	d1 6g	Q	g	F1-kN
P903080.TM12X..01	80	20	54	25.5	28.5	16	20	16	6.5	9	75	15	M12	50-70-90-110	142-155-168-181	13
P903080.TM14X..01	80	20	54	25.5	28.5	16	20	16	6.5	9	75	15	M14	50-70-90-110-150	151-170-188-206-242	13
P903080.TM16X..01	80	20	54	25.5	28.5	16	20	16	6.5	9	75	15	M16	50-70-90-110-130-150-170-190	164-191-218-245-272-299-326-353	13
P903105.TM12X..01	105	22	74	28	32	18.5	21	16	6.5	11	101	15	M12	50-70-90-110	236-249-262-275	15
P903105.TM14X..01	105	22	74	28	32	18.5	21	16	6.5	11	101	15	M14	50-70-90-110-150	245-264-282-300-337	15
P903105.TM16X..01	105	22	74	28	32	18.5	21	16	6.5	11	101	15	M16	50-70-90-110-130-150-170-190	258-285-312-339-366-393-420-447	15
P903130.TM12X..01	130	24	99	30	35	20	21	16	6.5	13	126	15	M12	50-70-90-110	346-359-372-385	17
P903130.TM14X..01	130	24	99	30	35	20	21	16	6.5	13	126	15	M14	50-70-90-110-150	356-375-393-411-447	17
P903130.TM16X..01	130	24	99	30	35	20	21	16	6.5	13	126	15	M16	50-70-90-110-130-150-170-190	368-395-422-450-477-504-531-558	17

Версия P903CIN: Опора со стержнем типа A - из нержавеющей стали (с шестигранником) и шаровой головкой R15 - противоскользящее основание из термопластичной резины SBS.

INOX

Арт.	D	H	l	H1	H3	h	A	E	s	d2	d	R	d1 6g	Q	g	F1-kN
P903080.TM12X..01CIN	80	20	54	25.5	28.5	16	20	16	6.5	9	75	15	M12	70-90-110	155-168-181	13
P903080.TM14X..01CIN	80	20	54	25.5	28.5	16	20	16	6.5	9	75	15	M14	70-110-130	170-206-224	13
P903080.TM16X..01CIN	80	20	54	25.5	28.5	16	20	16	6.5	9	75	15	M16	50-70-90-110-130-150-170-190	164-191-218-245-272-299-326-353	13
P903105.TM12X..01CIN	105	22	74	28	32	18.5	21	16	6.5	11	101	15	M12	70-90-110	249-262-275	15
P903105.TM14X..01CIN	105	22	74	28	32	18.5	21	16	6.5	11	101	15	M14	70-110-130	264-300-318	15
P903105.TM16X..01CIN	105	22	74	28	32	18.5	21	16	6.5	11	101	15	M16	50-70-90-110-130-150-170-190	258-285-312-339-366-393-420-447	15
P903130.TM12X..01CIN	130	24	99	30	35	20	21	16	6.5	13	126	15	M12	70-90-110	359-372-385	17
P903130.TM14X..01CIN	130	24	99	30	35	20	21	16	6.5	13	126	15	M14	70-110-130	375-411-429	17
P903130.TM16X..01CIN	130	24	99	30	35	20	21	16	6.5	13	126	15	M16	50-70-90-110-130-150-170-190	368-395-422-450-477-504-531-558	17

Наличие на складе в % ( )
90% (●) - 40% (●) - 5% (●)

P915

+135° -30° | PA6 +G.F. | SBS | UL94 HB | RoHS COMPLIANT

ОПОРА ДЛЯ КРЕПЛЕНИЯ К ПОЛУ С ШАРНИРНЫМ СТЕРЖНЕМ ТИПА A ИЗ СТАЛИ И ШАРОВОЙ ГОЛОВКОЙ R12,4 И

Материалы:
Усиленный полиамид. Устойчивость к маслам и жирам.

Поверхность:
Сатинирован.

Цвет:
Черн. (РАЛ 9011).

Вставки:
P915:
Шарнирный резьбовой стержень (шаровая головка R.12,4) с шестигранным основанием из оцинкованной стали (допуск резьбы 6g).
P915CIN:
Шарнирный резьбовой стержень (шаровая головка R.12,4) с шестигранным основанием из нержавеющей стали (AISI 303) (допуск резьбы 6g).

Противоскользящее основание:
Противоскользящее основание из термопластичной резины SBS, твердость 75 Shore, черного цвета RAL 9011. Устойчивость к маслам и жирам. Устанавливается вдавливанием.

Крепление к полу:
Опора поставляется с закрытыми отверстиями для крепления к полу. Для открытия отверстий разорвите пластиковую мембрану (см. рисунок).

Специальные запросы:
- По запросу, при наличии объемов, вставки могут изготавливаться длиной под заказ.
- По запросу, при наличии объемов, опора может изготавливаться оранжевого цвета (RAL 2004).

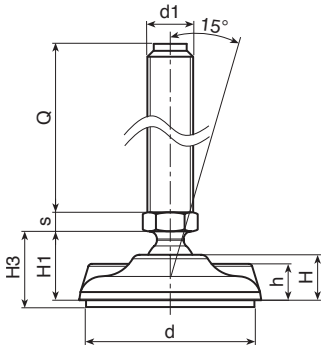

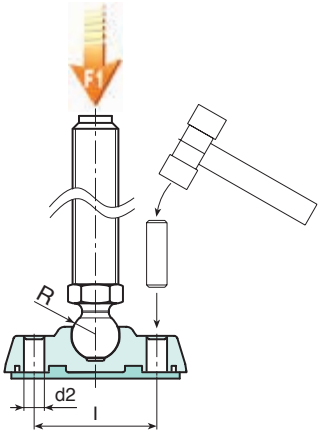

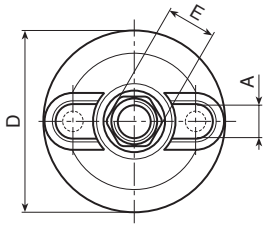

Версия P915: Опора со стержнем типа A (с шестигранником) и шаровой головкой R12,4 - противоскользящее основание из термопластичной резины SBS.

Арт.	D	H	l	H1	H3	h	A	E	s	d2	d	R	d1 6g	Q	g	F1 (kN)
P915080.TM08X..01	80	20	54	25.5	28.5	16	20	13	5	9	75	12.5	M8	45-70	91-97	10
P915080.TM10X..01	80	20	54	25.5	28.5	16	20	13	5	9	75	12.5	M10	45-70-100	97-109-146	10
P915080.TM12X..01	80	20	54	25.5	28.5	16	20	13	5	9	75	12.5	M12	45-70-100	107-124-168	10

Версия P915CIN: Опора со стержнем типа A - из нержавеющей стали (с шестигранником) и шаровой головкой R12,4 - противоскользящее основание из термопластичной резины SBS.

INOX

Арт.	D	H	l	H1	H3	h	A	E	s	d2	d	R	d1 6g	Q	g	F1 (kN)
P915080.TM08X..01	80	20	54	25.5	28.5	16	20	13	5	9	75	12.5	M8	45-70	91-97	10
P915080.TM10X..01	80	20	54	25.5	28.5	16	20	13	5	9	75	12.5	M10	45-70-100	97-109-146	10
P915080.TM12X..01	80	20	54	25.5	28.5	16	20	13	5	9	75	12.5	M12	45-70-100	107-124-168	10

Вписать в код вместо двух точек (..) требуемую длину штыря. По запросу при минимальном заказе 100 штук длина штыря может изготавливаться под заказ.
Внимание: Указанная предельная нагрузка F1 меньше разрушающей нагрузки на 30%, при статическом нагружении.

Наличие на складе в % ( )
90% ( ) - 40% ( ) - 5% ( )

P916

+135° -30° | PA6 +G.F. | SBS | UL94 HB | RoHS COMPLIANT

ОПОРА ДЛЯ КРЕПЛЕНИЯ К ПОЛУ С ШАРНИРНЫМ СТЕРЖНЕМ ТИПА В ИЗ СТАЛИ И ШАРОВОЙ ГОЛОВКОЙ R12,4 И

Материалы:
Усиленный полиамид. Устойчивость к маслам и жирам.

Поверхность:
Сатинирован.

Цвет:
Черн. (РАЛ 9011).

Вставки:
P916:
Шарнирный резьбовой стержень (шаровая головка R.12,4) с фрезерованной лыской под ключ (тип B) из оцинкованной стали (допуск резьбы 6g).
P916CIN:
Шарнирный резьбовой стержень (шаровая головка R.12,4) с фрезерованной лыской под ключ (тип B) из нержавеющей стали (AISI 303) (допуск резьбы 6g).

Противоскользящее основание:
Противоскользящее основание из термопластичной резины SBS, твердость 75 Shore, черного цвета RAL 9011. Устойчивость к маслам и жирам. Устанавливается вдавливанием.

Крепление к полу:
Опора поставляется с закрытыми отверстиями для крепления к полу. Для открытия отверстий разорвите пластиковую мембрану (см. рисунок).

Специальные запросы:
- По запросу, при наличии объемов, вставки могут изготавливаться длиной под заказ.
- По запросу, при наличии объемов, опора может изготавливаться оранжевого цвета (RAL 2004).

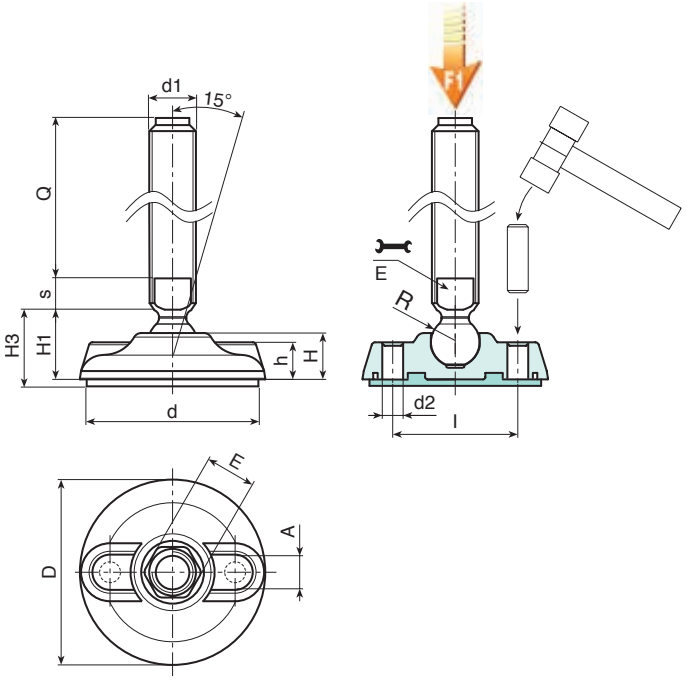

Версия P916: Опора со стержнем типа B (с фрезерованной лыской под ключ) и шаровой головкой R12,4 - противоскользящее основание из термопластичной резины SBS

Арт.	D	H	l	H1	H3	h	A	E	s	d2	d	R	d1 6g	Q	g	F1-kN
P916080.TM16X..01	80	20	54	25.5	28.5	16	20	13	7	9	75	12.5	M16	70-90-110-130-150-170	171-194-217-240-263-286	10

Версия P916CIN: Опора со стержнем типа B - из нержавеющей стали - (с фрезерованной лыской под ключ) и шаровой головкой R12,4 - противоскользящее основание из термопластичной резины SBS.

INOX

Арт.	D	H	l	H1	H3	h	A	E	s	d2	d	R	d1 6g	Q	g	F1-kN
P916080.TM16X..01CIN	80	20	54	25.5	28.5	16	20	13	7	9	75	12.5	M16	110-130-150-170	217-240-263-286	10

Вписать в код вместо двух точек (..) требуемую длину штыря. По запросу при минимальном заказе 100 штук длина штыря может изготавливаться под заказ.
Внимание: Указанная предельная нагрузка F1 меньше разрушающей нагрузки на 30%, при статическом нагружении.

P917

+135° -30° | PA6 +G.F. | SBS | UL94 HB | RoHS COMPLIANT

ОПОРА ДЛЯ КРЕПЛЕНИЯ К ПОЛУ С ШАРНИРНЫМ СТЕРЖНЕМ ТИПА B ИЗ СТАЛИ И ШАРОВОЙ ГОЛОВКОЙ R15 И

Материалы:
Усиленный полиамид. Устойчивость к маслам и жирам.

Поверхность:
Сатинирован.

Цвет:
Черн. (РАЛ 9011).

Вставки:
P917:
Шарнирный резьбовой стержень (шаровая головка R.15) с фрезерованной лыской под ключ (тип B) из оцинкованной стали (допуск резьбы 6g).
P917CIN:
Шарнирный резьбовой стержень (шаровая головка R.15) с фрезерованной лыской под ключ (тип B) из нержавеющей стали (AISI 303) (допуск резьбы 6g).

Противоскользящее основание:
Противоскользящее основание из термопластичной резины SBS, твердость 75 Shore, черного цвета RAL 9011. Устойчивость к маслам и жирам. Устанавливается вдавливанием.

Крепление к полу:
Опора поставляется с закрытыми отверстиями для крепления к полу. Для открытия отверстий разорвите пластиковую мембрану (см. рисунок).

Специальные запросы:
- По запросу, при наличии объемов, вставки могут изготавливаться длиной под заказ.
- По запросу, при наличии объемов, опора может изготавливаться оранжевого цвета (RAL 2004).

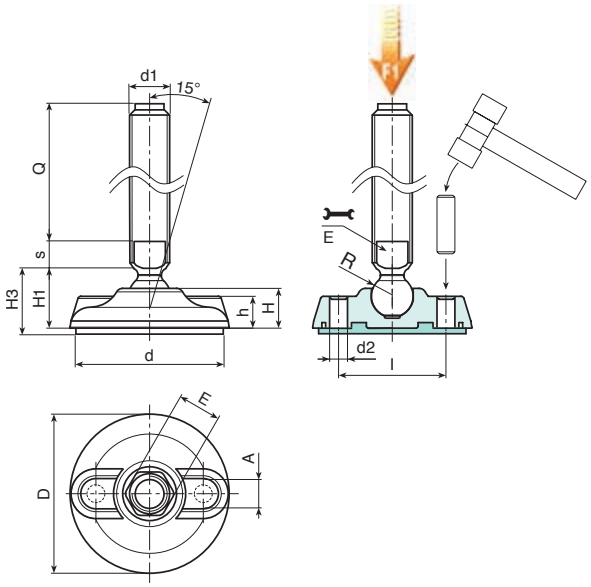

Версия P917: Опора со стержнем типа B (с фрезерованной лыской под ключ) и шаровой головкой R15 - противоскользящее основание из термопластичной резины SBS

Арт.	D	H	l	H1	H3	h	A	E	s	d2	d	R	d1 6g	Q	g	F1-kN
P917080.TM20X..01	80	20	54	25.5	28.5	16	20	16	7	9	75	15	M20	50-70-90-110-130-150-170-190-210	191-231-271-311-351-391-431-470-510	17
P917105.TM20X..01	105	22	74	28	32	18.5	21	16	7	11	101	15	M20	50-70-90-110-130-150-170-190-210	285-325-365-405-445-485-525-565-605	17
P917130.TM20X..01	130	24	99	30	35	20	21	16	7	13	126	15	M20	50-70-90-110-130-150-170-190-210	396-436-476-516-556-596-636-675-715	17
P917080.TM24X..01	80	20	54	25.5	28.5	16	20	19	7	9	75	15	M24	150-170-190-210	589-650-710-770	17
P917105.TM24X..01	105	22	74	28	32	18.5	21	19	7	11	101	15	M24	150-170-190-210	682-742-800-860	17
P917130.TM24X..01	130	24	99	30	35	20	21	19	7	13	126	15	M24	150-170-190-210	790-850-910-970	17

Версия P917CIN: Опора со стержнем типа B - из нержавеющей стали - (с фрезерованной лыской под ключ) и шаровой головкой R15 - противоскользящее основание из термопластичной резины SBS

INOX

Арт.	D	H	l	H1	H3	h	A	E	s	d2	d	R	d1 6g	Q	g	F1-kN
P917080.TM20X..01CIN	80	20	54	25.5	28.5	16	20	16	7	9	75	15	M20	70-90-130-150-190-210	231-271-351-391-470-510	17
P917105.TM20X..01CIN	105	22	74	28	32	18.5	21	16	7	11	101	15	M20	70-90-130-150-190-210	325-365-445-485-565-605	17
P917130.TM20X..01CIN	130	24	99	30	35	20	21	16	7	13	126	15	M20	70-90-130-150-190-210	436-476-556-596-675-715	17
P917080.TM24X..01CIN	80	20	54	25.5	28.5	16	20	19	7	9	75	15	M24	110-150-190-210	469-589-710-770	17
P917105.TM24X..01CIN	105	22	74	28	32	18.5	21	19	7	11	101	15	M24	110-150-190	562-682-800	17
P917130.TM24X..01CIN	130	24	99	30	35	20	21	19	7	13	126	15	M24	110-150-190	670-790-910	17

Вписать в код вместо двух точек (..) требуемую длину штыря. По запросу при минимальном заказе 100 штук длина штыря может изготавливаться под заказ.
Внимание: Указанная предельная нагрузка F1 меньше разрушающей нагрузки на 30%, при статическом нагружении.

Наличие на складе в % ( )
90% (●) - 40% (●) - 5% (●)

P918

+135° -30° | PA6 +G.F. | SBS | UL94 HB | RoHS COMPLIANT

ОПОРА ДЛЯ КРЕПЛЕНИЯ К ПОЛУ С ШАРНИРНЫМ СТЕРЖНЕМ ТИПА В ИЗ СТАЛИ И ШАРОВОЙ ГОЛОВКОЙ R24 И

Материалы:
Усиленный полиамид. Устойчивость к маслам и жирам.

Поверхность:
Сатинирован.

Цвет:
Черн. (РАЛ 9011).

Вставки:
P918:
Шарнирный резьбовой стержень (шаровая головка R.24) с фрезерованной лыской под ключ (тип B) из оцинкованной стали (допуск резьбы 6g).
P918CIN:
Шарнирный резьбовой стержень (шаровая головка R.24) с фрезерованной лыской под ключ (тип B) из нержавеющей стали (AISI 303) (допуск резьбы 6g).

Противоскользящее основание:
Противоскользящее основание из термопластичной резины SBS, твердость 75 Shore, черного цвета RAL 9011. Устойчивость к маслам и жирам. Устанавливается вдавливанием.

Крепление к полу:
Опора поставляется с закрытыми отверстиями для крепления к полу. Для открытия отверстий разорвите пластиковую мембрану (см. рисунок).

Специальные запросы:
- По запросу, при наличии объемов, вставки могут изготавливаться длиной под заказ.
- По запросу, при наличии объемов, опора может изготавливаться оранжевого цвета (RAL 2004).

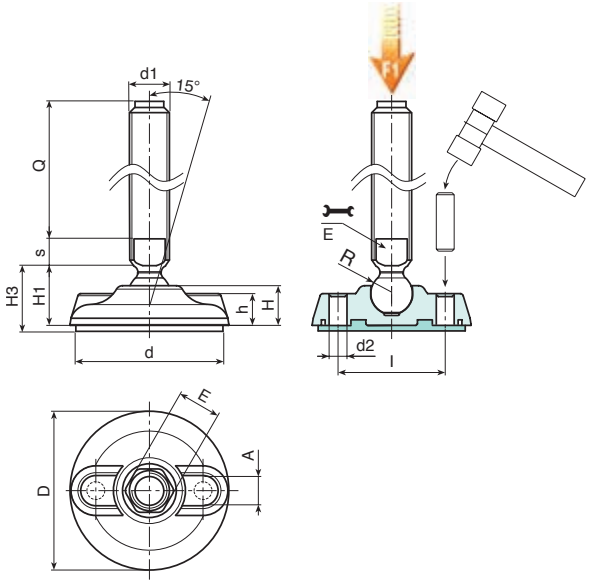

Версия P918: Опора со стержнем типа B (с фрезерованной лыской под ключ) и шаровой головкой R24 - противоскользящее основание из термопластичной резины SBS

Арт.	D	H	l	H1	H3	h	A	E	s	d2	d	R	d1 6g	Q	g	F1 (kN)
P918080.TM24X..01	80	20	54	25.5	28.5	16	20	19	10	9	75	24	M24	110-130-150-170	469-529-589-650	25
P918080.TM30X..01	80	20	54	25.5	28.5	16	20	27	12	9	75	24	M30	110-130-150-170-190-210	652-747-842-935-1030-1125	25
P918105.TM24X..01	105	22	74	28	32	18.5	21	19	10	11	101	24	M24	110-130-150-170	562-622-682-742	25
P918105.TM30X..01	105	22	74	28	32	18.5	21	27	12	11	101	24	M30	110-130-150-170-190-210	745-840-934-1030-1125-1220	25
P918130.TM24X..01	130	24	99	30	35	20	21	19	10	13	126	24	M24	110-130-150-170	670-730-790-850	25
P918130.TM30X..01	130	24	99	30	35	20	21	27	12	13	126	24	M30	110-130-150-170-190-210	853-948-1043-1140-1235-1330	25

Версия P918CIN: Опора со стержнем типа B - из нержавеющей стали - (с фрезерованной лыской под ключ) и шаровой головкой R24 - противоскользящее основание из термопластичной резины SBS

INOX

Арт.	D	H	l	H1	H3	h	A	E	s	d2	d	R	d1 6g	Q	g	F1 (kN)
P918080.TM24X..01CIN	80	20	54	25.5	28.5	16	20	19	10	9	75	24	M24	110-130-150-190	469-529-589-709	25
P918080.TM30X..01CIN	80	20	54	25.5	28.5	16	20	27	12	9	75	24	M30	130-170-210	747-935-1125	25
P918105.TM24X..01CIN	105	22	74	28	32	18.5	21	19	10	11	101	24	M24	110-130-150-190	562-622-682-802	25
P918105.TM30X..01CIN	105	22	74	28	32	18.5	21	27	12	11	101	24	M30	130-170-210	840-1030-1220	25
P918130.TM24X..01CIN	130	24	99	30	35	20	21	19	10	13	126	24	M24	110-130-150-190	670-730-790-910	25
P918130.TM30X..01CIN	130	24	99	30	35	20	21	27	12	13	126	24	M30	130-170-210	948-1140-1330	25

Вписать в код вместо двух точек (..) требуемую длину штыря. По запросу при минимальном заказе 100 штук длина штыря может изготавливаться под заказ.
Внимание: Указанная предельная нагрузка F1 меньше разрушающей нагрузки на 30%, при статическом нагружении.

P700

+135° -30° | PA6 +G.F. | UL94 HB | RoHS COMPLIANT

ОПОРА ДЛЯ БОКОВОГО КРЕПЛЕНИЯ К ПОЛУ С ШАРНИРНЫМ СТЕРЖНЕМ ТИПА A ИЗ СТАЛИ И ШАРОВОЙ ГОЛОВКОЙ R12,4

Материалы:
Усиленный полиамид.
Устойчивость к маслам и жирам.

Поверхность:
Сатинирован.

Цвет:
Черн. (РАЛ 9011).

Вставки:
P700:
Шарнирный резьбовой стержень (шаровая головка R.12,4) с шестигранным основанием из оцинкованной стали (допуск резьбы 6g).
P700CIN:
Шарнирный резьбовой стержень (шаровая головка R.12,4) с шестигранным основанием из нержавеющей стали (AISI 303) (допуск резьбы 6g).

Крепление к полу:
Сквозное пластмассовое отверстие полученное при штамповании.

Специальные запросы:
- По запросу, при наличии объемов, вставки могут изготавливаться длиной под заказ.
- По запросу, при наличии объемов, опора может изготавливаться оранжевого цвета (RAL 2004).

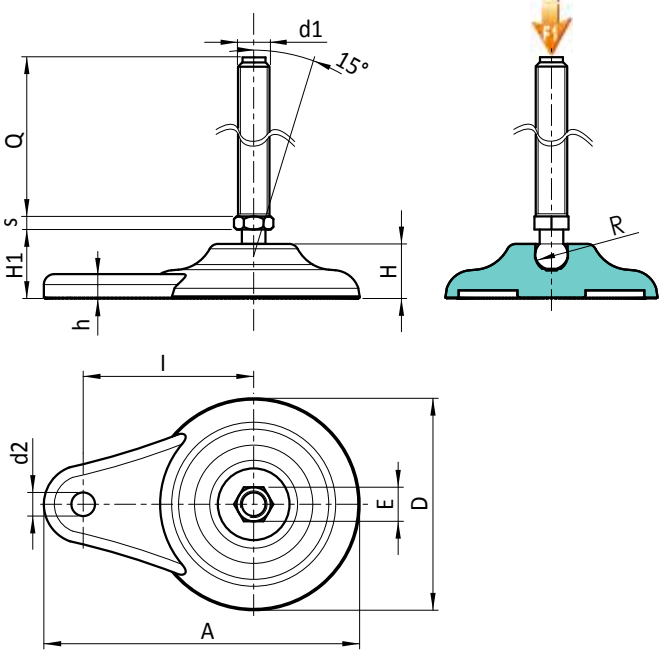

Версия P700: Опора с боковым креплением, со стержнем типа A (с шестигранником) и шаровой головкой R12,5

Арт.	D	H	l	H1	h	A	E	s	d2	R	d1	Q	g	F1 (kN)
P700080.TM08X..01	80	20	65	26	9	120	13	5	9	12.5	M8	45-70	58-65	10
P700080.TM10X..01	80	20	65	26	9	120	13	5	9	12.5	M10	45-70-100	83-95-132	10
P700080.TM12X..01	80	20	65	26	9	120	13	5	9	12.5	M12	45-70-100	93-110-154	10

Версия P700CIN: Опора с боковым креплением, со стержнем типа A - из нержавеющей стали - с шестигранником и шаровой головкой R12,5

INOX

Арт.	D	H	l	H1	h	A	E	s	d2	R	d1	Q	g	F1 (kN)
P700080.TM08X..01CIN	80	20	65	26	9	120	13	5	9	12.5	M8	45-70	58-65	10
P700080.TM10X..01CIN	80	20	65	26	9	120	13	5	9	12.5	M10	45-70-100	83-95-132	10
P700080.TM12X..01CIN	80	20	65	26	9	120	13	5	9	12.5	M12	45-70-100	93-110-154	10

Вписать в код вместо двух точек (..) требуемую длину штыря. По запросу при минимальном заказе 100 штук длина штыря может изготавливаться под заказ.
Внимание: Указанная предельная нагрузка F1 меньше разрушающей нагрузки на 30%, при статическом нагружении.

Наличие на складе в % ( )
90% (●) - 40% (●) - 5% (●)

P702

+135° -30° | PA6 +G.F. | UL94 HB | RoHS COMPLIANT

ОПОРА ДЛЯ БОКОВОГО КРЕПЛЕНИЯ К ПОЛУ С ШАРНИРНЫМ СТЕРЖНЕМ ТИПА A ИЗ СТАЛИ И ШАРОВОЙ ГОЛОВКОЙ R15

Материалы:
Усиленный полиамид.
Устойчивость к маслам и жирам.

Поверхность:
Сатинирован.

Цвет:
Черн. (РАЛ 9011).

Вставки:
P702:
Шарнирный резьбовой стержень (шаровая головка R.15) с шестигранным основанием из оцинкованной стали (допуск резьбы 6g).
P702CIN:
Шарнирный резьбовой стержень (шаровая головка R.15) с шестигранным основанием из нержавеющей стали (AISI 303) (допуск резьбы 6g).

Крепление к полу:
Сквозное пластмассовое отверстие полученное при штамповании.

Специальные запросы:
- По запросу, при наличии объемов, вставки могут изготавливаться длиной под заказ.
- По запросу, при наличии объемов, опора может изготавливаться оранжевого цвета (RAL 2004).

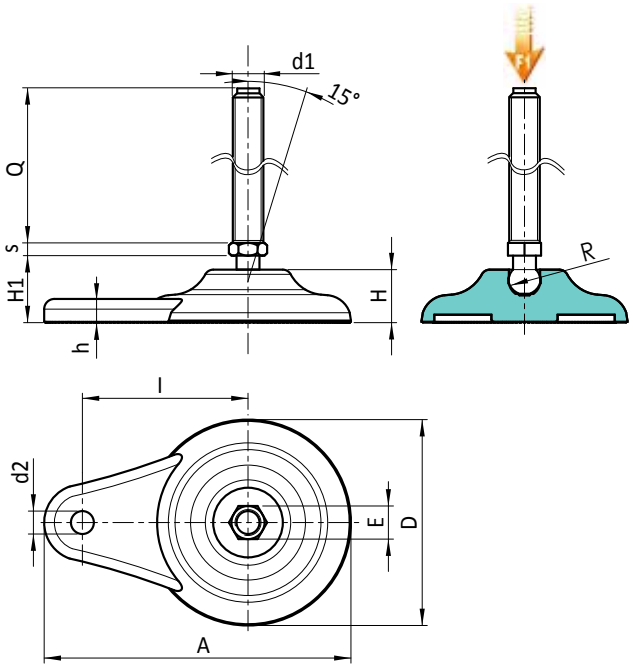

Версия P702: Опора с боковым креплением, со стержнем типа A (с шестигранником) и шаровой головкой R15

Арт.	D	H	l	H1	h	A	E	s	d2	R	d1 6g	Q	g	F1 (kN)
P702080.TM12X..01	80	20	65	26	9	120	16	6.5	9	15	M12	50-70-90-110	120-133-148-164	13
P702080.TM14X..01	80	20	65	26	9	120	16	6.5	9	15	M14	50-70-90-110-150	132-152-173-190-224	13
P702080.TM16X..01	80	20	65	26	9	120	16	6.5	9	15	M16	50-70-90-110-130-150-170-190	148-174-200-225-251-276-304-327	13

Версия P702CIN: Опора с боковым креплением, со стержнем типа A - из нержавеющей стали - с шестигранником и шаровой головкой R15

INOX

Арт.	D	H	l	H1	h	A	E	s	d2	R	d1 6g	Q	g	F1 (kN)
P702080.TM12X..01CIN	80	20	65	26	9	120	16	6.5	9	15	M12	70-90-110	133-148-164	13
P702080.TM14X..01CIN	80	20	65	26	9	120	16	6.5	9	15	M14	70-110-130	152-190-207	13
P702080.TM16X..01CIN	80	20	65	26	9	120	16	6.5	9	15	M16	50-70-90-110-130-150-170-190	148-174-200-225-251-276-304-327	13

Вписать в код вместо двух точек (..) требуемую длину штыря. По запросу при минимальном заказе 100 штук длина штыря может изготавливаться под заказ.
Внимание: Указанная предельная нагрузка F1 меньше разрушающей нагрузки на 30%, при статическом нагружении.

P704

+135° -30° | PA6 +G.F. | UL94 HB | RoHS COMPLIANT

ОПОРА ДЛЯ БОКОВОГО КРЕПЛЕНИЯ К ПОЛУ С ШАРНИРНЫМ СТЕРЖНЕМ ТИПА B ИЗ СТАЛИ И ШАРОВОЙ ГОЛОВКОЙ R12,4

Материалы:
Усиленный полиамид.
Устойчивость к маслам и жирам.

Поверхность:
Сатинирован.

Цвет:
Черн. (РАЛ 9011).

Вставки:
P704:
Шарнирный резьбовой стержень (шаровая головка R.12,5) с фрезерованной лыской под ключ (тип B) из оцинкованной стали (допуск резьбы 6g).
P704CIN:
Шарнирный резьбовой стержень (шаровая головка R.12,5) с фрезерованной лыской под ключ (тип B) из нержавеющей стали (AISI 303) (допуск резьбы 6g).

Крепление к полу:
Сквозное пластмассовое отверстие полученное при штамповании.

Специальные запросы:
- По запросу, при наличии объемов, вставки могут изготавливаться длиной под заказ.
- По запросу, при наличии объемов, опора может изготавливаться оранжевого цвета (RAL 2004).

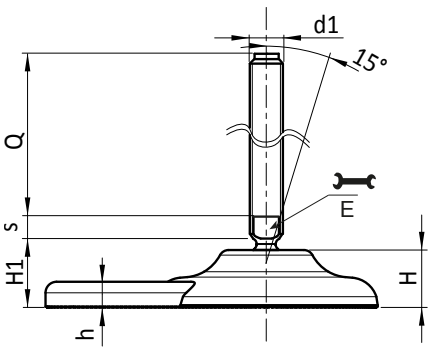

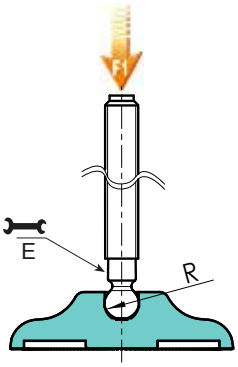

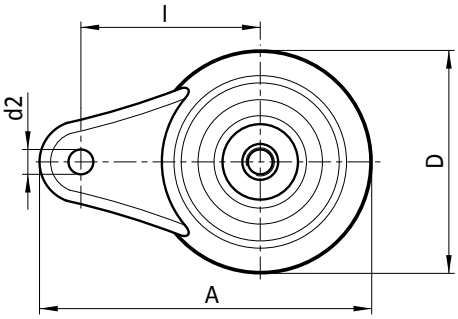

Версия P704: Опора с боковым креплением, со стержнем типа B (с фрезерованной лыской под ключ) и шаровой головкой R12,5

Арт.	D	H	l	H1	h	A	E	s	d2	R	d1 6g	Q	g	F1 (kN)
P704080.TM16X..01	80	20	65	26	9	120	13	7	9	12,4	M16	70-90-110-130-150-170	156-182-208-234-260-286	10

Вписать в код вместо двух точек (..) требуемую длину штыря. По запросу при минимальном заказе 100 штук длина штыря может изготавливаться под заказ.
Внимание: Указанная предельная нагрузка F1 меньше разрушающей нагрузки на 30%, при статическом нагружении.

Версия P702CIN: Опора с боковым креплением, со стержнем типа A - из нержавеющей стали - с шестигранником и шаровой головкой R15

INOX

Арт.	D	H	l	H1	h	A	E	s	d2	R	d1 6g	Q	g	F1 (kN)
P704080.TM16X..01CIN	80	20	65	26	9	120	13	7	9	12,4	M16	110-130-150-170	130-156-182-208-234-260-286	10

Вписать в код вместо двух точек (..) требуемую длину штыря. По запросу при минимальном заказе 100 штук длина штыря может изготавливаться под заказ.
Внимание: Указанная предельная нагрузка F1 меньше разрушающей нагрузки на 30%, при статическом нагружении.

Наличие на складе в % ( )
90% (●) - 40% (●) - 5% (●)

P706

+135° -30° | PA6 +G.F. | UL94 HB | RoHS COMPLIANT

ОПОРА ДЛЯ БОКОВОГО КРЕПЛЕНИЯ К ПОЛУ С ШАРНИРНЫМ СТЕРЖНЕМ ТИПА B ИЗ СТАЛИ И ШАРОВОЙ ГОЛОВКОЙ R15

Материалы:
Усиленный полиамид.
Устойчивость к маслам и жирам.

Поверхность:
Сатинирован.

Цвет:
Черн. (РАЛ 9011).

Вставки:
P706:
Шарнирный резьбовой стержень (шаровая головка R.15) с фрезерованной лыской под ключ (тип B) из оцинкованной стали (допуск резьбы 6g).
P706CIN:
Шарнирный резьбовой стержень (шаровая головка R.15) с фрезерованной лыской под ключ (тип B) из нержавеющей стали (AISI 304) (допуск резьбы 6g).

Крепление к полу:
Сквозное пластмассовое отверстие полученное при штамповании.

Специальные запросы:
- По запросу, при наличии объемов, вставки могут изготавливаться длиной под заказ.
- По запросу, при наличии объемов, опора может изготавливаться оранжевого цвета (RAL 2004).

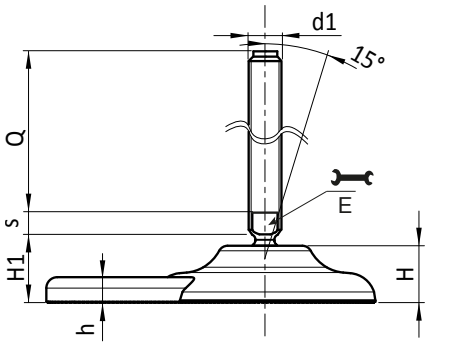

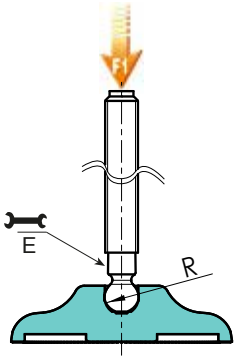

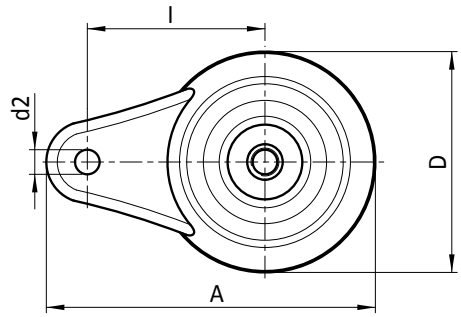

Версия P706: Опора с боковым креплением, со стержнем типа B (с фрезерованной лыской под ключ) и шаровой головкой R15

Арт.	D	H	l	H1	h	A	E	s	d2	R	d1 6g	Q	g	F1 (kN)
P706080.TM20X..01	80	20	65	26	9	120	16	7	9	15	M20	70-90-130-150-190-210	231-263-327-362-427-462	17
P706080.TM24X..01	80	20	65	26	9	120	16	7	9	15	M24	150-170-190-210	567-627-687-747	17

Версия P706CIN: Опора с боковым креплением, со стержнем типа B - из нержавеющей стали - (с фрезерованной лыской под ключ) и шаровой головкой R15

INOX

Арт.	D	H	l	H1	h	A	E	s	d2	R	d1 6g	Q	g	F1 (kN)
P706080.TM20X..01	80	20	65	26	9	120	16	7	9	15	M20	70-90-130-150-190-210	231-263-327-362-427-462	17
P706080.TM24X..01	80	20	65	26	9	120	16	7	9	15	M24	150-170-190-210	567-627-687-747	17

Вписать в код вместо двух точек (..) требуемую длину штыря. По запросу при минимальном заказе 100 штук длина штыря может изготавливаться под заказ.
Внимание: Указанная предельная нагрузка F1 меньше разрушающей нагрузки на 30%, при статическом нагружении.

P708

+135° -30° | PA6 +G.F. | UL94 HB | RoHS COMPLIANT

ОПОРА ДЛЯ БОКОВОГО КРЕПЛЕНИЯ К ПОЛУ С ШАРНИРНЫМ СТЕРЖНЕМ ТИПА B ИЗ СТАЛИ И ШАРОВОЙ ГОЛОВКОЙ R24

Материалы:
Усиленный полиамид.
Устойчивость к маслам и жирам.

Поверхность:
Сатинирован.

Цвет:
Черн. (РАЛ 9011).

Вставки:
P708:
Шарнирный резьбовой стержень (шаровая головка R.24) с фрезерованной лыской под ключ (тип B) из оцинкованной стали (допуск резьбы 6g).
P708CIN:
Шарнирный резьбовой стержень (шаровая головка R.24) с фрезерованной лыской под ключ (тип B) из нержавеющей стали (AISI 304) (допуск резьбы 6g).

Крепление к полу:
Сквозное пластмассовое отверстие полученное при штамповании.

Специальные запросы:
- По запросу, при наличии объемов, вставки могут изготавливаться длиной под заказ.
- По запросу, при наличии объемов, опора может изготавливаться оранжевого цвета (RAL 2004).

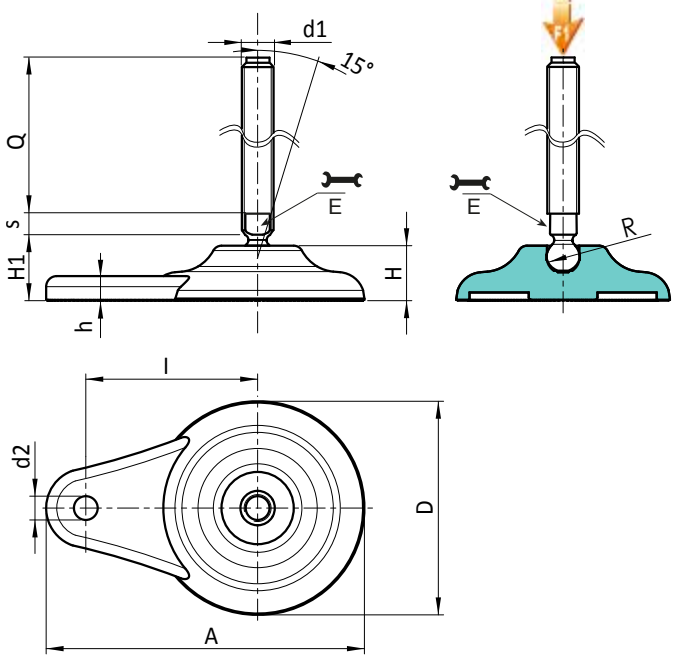

Версия P708: Опора с боковым креплением, со стержнем типа B (с фрезерованной лыской под ключ) и шаровой головкой R24

Арт.	D	H	l	H1	h	A	E	s	d2	R	d1 6g	Q	g	F1 (kN)
P708080.TM24X..01	80	20	65	32	9	120	19	10	9	24	M24	110-130-150-170	446-506-566-626	25
P708080.TM30X..01	80	20	65	32	9	120	27	12	9	24	M30	110-130-150-170-190-210	606-693-781-869-956-1046	25

Версия P708CIN: Опора с боковым креплением, со стержнем типа B - из нержавеющей стали - (с фрезерованной лыской под ключ) и шаровой головкой R24

INOX

Арт.	D	H	l	H1	h	A	E	s	d2	R	d1 6g	Q	g	F1 (kN)
P708080.TM24X..01CIN	80	20	65	32	9	120	19	10	9	24	M24	110-130-150-190	446-506-566-686	25
P708080.TM30X..01CIN	80	20	65	32	9	120	27	12	9	24	M30	130-170-210	693-869-1046	25

Вписать в код вместо двух точек (..) требуемую длину штыря. По запросу при минимальном заказе 100 штук длина штыря может изготавливаться под заказ.
Внимание: Указанная предельная нагрузка F1 меньше разрушающей нагрузки на 30%, при статическом нагружении.

Наличие на складе в % ( )
90% (●) - 40% (●) - 5% (●)

P701

+135° -30° | PA6 +G.F. | SBS | UL94 HB | RoHS COMPLIANT

ОПОРА ДЛЯ БОКОВОГО КРЕПЛЕНИЯ К ПОЛУ С ШАРНИРНЫМ СТЕРЖНЕМ ТИПА A ИЗ СТАЛИ, ШАРОВОЙ ГОЛОВКОЙ R12,4 И ПРОТИВОСКОЛЬЗЯЩИМ ОСНОВАНИЕМ

Материалы:
Усиленный полиамид.
Устойчивость к маслам и жирам.

Поверхность:
Сатинирован.

Цвет:
Черн. (РАЛ 9011).

Вставки:
P701:
Шарнирный резьбовой стержень (шаровая головка R.12,5) с шестигранным основанием из оцинкованной стали (допуск резьбы 6g).
P701CIN:
Шарнирный резьбовой стержень (шаровая головка R.12,5) с шестигранным основанием из нержавеющей стали (AISI 303) (допуск резьбы 6g).

Противоскользящее основание:
Противоскользящее основание из термопластичной резины SBS, твердость 75 Shore, черного цвета RAL 9011. Устойчивость к маслам и жирам. Устанавливается вдавливанием.

Крепление к полу:
Сквозное пластмассовое отверстие полученное при штамповании.

Специальные запросы:
- По запросу, при наличии объемов, вставки могут изготавливаться длиной под заказ.
- По запросу, при наличии объемов, опора может изготавливаться оранжевого цвета (RAL 2004).

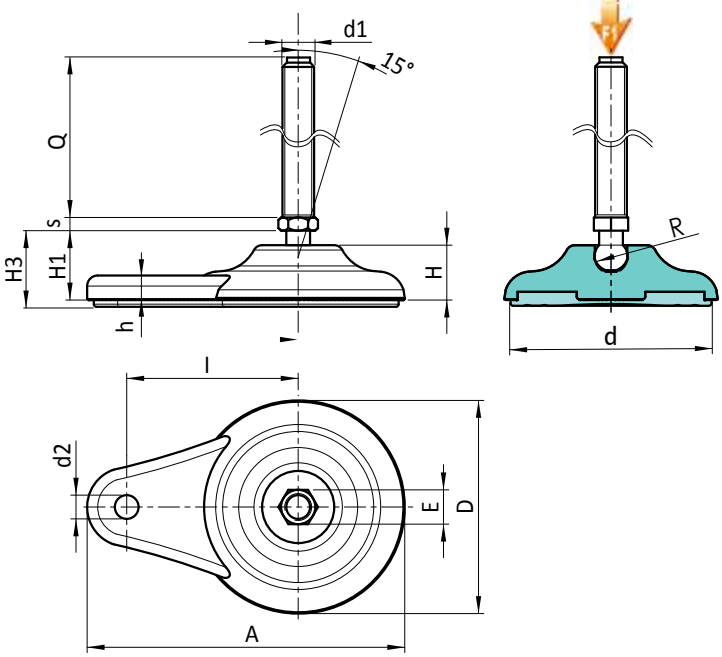

Версия P701: Опора с боковым креплением, со стержнем типа A (с шестигранником) и шаровой головкой R12,5 - противоскользящее основание из термопластичной резины SBS.

Арт.	D	H	l	H1	H3	h	A	E	s	d2	d	R	d1 6g	Q	g	F1 (kN)
P701080.TM08X..01	80	20	65	26	29	9	120	13	5	9	70	12.5	M8	45-70	72-79	10
P701080.TM10X..01	80	20	65	26	29	9	120	13	5	9	70	12.5	M10	45-70-100	97-109-146	10
P701080.TM12X..01	80	20	65	26	29	9	120	13	5	9	70	12.5	M12	45-70-100	107-124-168	10

Версия P701CIN: Опора с боковым креплением, со стержнем типа A - из нержавеющей стали - с шестигранником и шаровой головкой R12,5 - противоскользящее основание из термопластичной резины SBS

INOX

Арт.	D	H	l	H1	H3	h	A	E	s	d2	d	R	d1 6g	Q	g	F1 (kN)
P701080.TM08X..01CIN	80	20	65	26	29	9	120	13	5	9	70	12.5	M8	45-70	72-79	10
P701080.TM10X..01CIN	80	20	65	26	29	9	120	13	5	9	70	12.5	M10	45-70	97-109	10
P701080.TM12X..01CIN	80	20	65	26	29	9	120	13	5	9	70	12.5	M12	45-70-100	107-124-168	10

Вписать в код вместо двух точек (..) требуемую длину штыря. По запросу при минимальном заказе 100 штук длина штыря может изготавливаться под заказ.
Внимание: Указанная предельная нагрузка F1 меньше разрушающей нагрузки на 30%, при статическом нагружении.

P703

+135° -30° | PA6 +G.F. | SBS | UL94 HB | RoHS COMPLIANT

ОПОРА ДЛЯ БОКОВОГО КРЕПЛЕНИЯ К ПОЛУ С ШАРНИРНЫМ СТЕРЖНЕМ ТИПА A ИЗ СТАЛИ И ШАРОВОЙ ГОЛОВКОЙ R15

Материалы:
Усиленный полиамид.
Устойчивость к маслам и жирам.

Поверхность:
Сатинирован.

Цвет:
Черн. (РАЛ 9011).

Вставки:
P703:
Шарнирный резьбовой стержень (шаровая головка R.15) с шестигранным основанием из оцинкованной стали (допуск резьбы 6g).
P703CIN:
Шарнирный резьбовой стержень (шаровая головка R.15) с шестигранным основанием из нержавеющей стали (AISI 303) (допуск резьбы 6g).

Противоскользящее основание:
Противоскользящее основание из термопластичной резины SBS, твердость 75 Shore, черного цвета RAL 9011. Устойчивость к маслам и жирам. Устанавливается вдавливанием.

Крепление к полу:
Сквозное пластмассовое отверстие полученное при штамповании.

Специальные запросы:
- По запросу, при наличии объемов, вставки могут изготавливаться длиной под заказ.
- По запросу, при наличии объемов, опора может изготавливаться оранжевого цвета (RAL 2004).

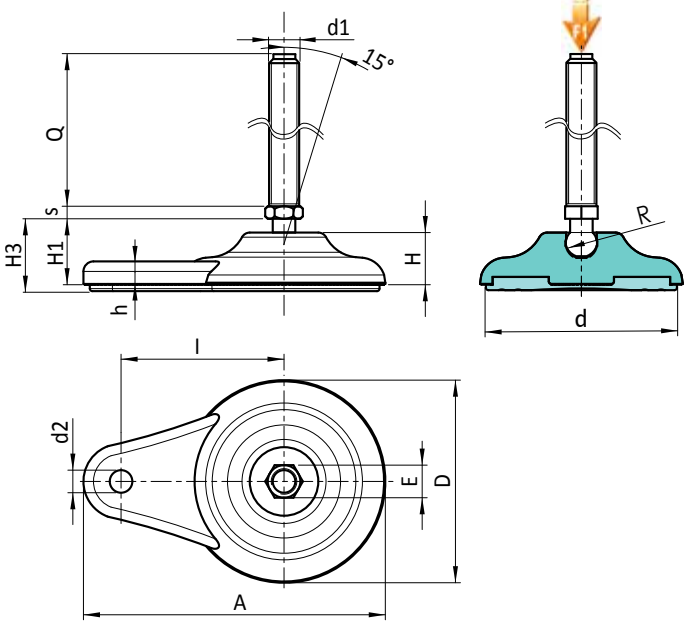

Версия P703: Опора с боковым креплением, со стержнем типа A (шестигранное основание) и шаровой головкой R15 - противоскользящее основание из термопластичной резины SBS

Арт.	D	H	l	H1	H3	h	A	E	s	d2	d	R	d1$_{6g}$	Q	g	F1 (kN)
P703080.TM12X..01	80	20	65	26	29	9	120	16	6.5	9	70	15	M12	50-70-90-110	143-156-171-187	13
P703080.TM14X..01	80	20	65	26	29	9	120	16	6.5	9	70	15	M14	50-70-90-110-150	155-185-196-213-230-247	13
P703080.TM16X..01	80	20	65	26	29	9	120	16	6.5	9	70	15	M16	50-70-90-110-130-150-170-190	171-197-223-248-274-299-327-350	13

Версия P703CIN: Опора с боковым креплением, со стержнем типа A - из нержавеющей стали - (с шестигранником) и шаровой головкой R15 - противоскользящее основание из термопластичной резины SBS

INOX

Арт.	D	H	l	H1	H3	h	A	E	s	d2	d	R	d1$_{6g}$	Q	g	F1 (kN)
P703080.TM12X..01CIN	80	20	65	26	29	9	120	16	6.5	9	70	15	M12	70-90-110	156-171-187	13
P703080.TM14X..01CIN	80	20	65	26	29	9	120	16	6.5	9	70	15	M14	70-110-130	185-213-230	13
P703080.TM16X..01CIN	80	20	65	26	29	9	120	16	6.5	9	70	15	M16	50-70-90-110-130-150-170-190	171-197-223-248-274-299-327-350	13

Вписать в код вместо двух точек (..) требуемую длину штыря. По запросу при минимальном заказе 100 штук длина штыря может изготавливаться под заказ.
Внимание: Указанная предельная нагрузка F1 меньше разрушающей нагрузки на 30%, при статическом нагружении.

Наличие на складе в % ( )
90% ( ) - 40% ( ) - 5% ( )

P705

+135° -30° | PA6 +G.F. | SBS | UL94 HB | RoHS COMPLIANT

ОПОРА ДЛЯ БОКОВОГО КРЕПЛЕНИЯ К ПОЛУ С ШАРНИРНЫМ СТЕРЖНЕМ ТИПА B ИЗ СТАЛИ И ШАРОВОЙ ГОЛОВКОЙ R12,4 И ПРОТИВОСКОЛЬЗЯЩИМ ОСНОВАНИЕМ

Материалы:
Усиленный полиамид.
Устойчивость к маслам и жирам.

Поверхность:
Сатинирован.

Цвет:
Черн. (РАЛ 9011).

Вставки:
P705:
Шарнирный резьбовой стержень (шаровая головка R.12,5) с фрезерованной лыской под ключ (тип B) из оцинкованной стали (допуск резьбы 6g).
P705CIN:
Шарнирный резьбовой стержень (шаровая головка R.12,5) с фрезерованной лыской под ключ (тип B) из нержавеющей стали (AISI 303) (допуск резьбы 6g).

Противоскользящее основание:
Противоскользящее основание из термопластичной резины SBS, твердость 75 Shore, черного цвета RAL 9011. Устойчивость к маслам и жирам. Устанавливается вдавливанием.

Крепление к полу:
Сквозное пластмассовое отверстие полученное при штамповании.

Специальные запросы:
- По запросу, при наличии объемов, вставки могут изготавливаться длиной под заказ.
- По запросу, при наличии объемов, опора может изготавливаться оранжевого цвета (RAL 2004).

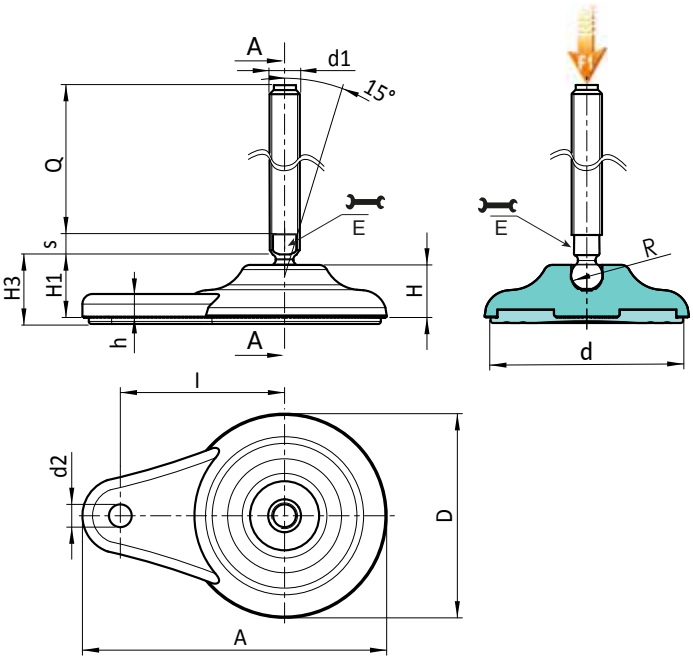

Версия P705: Опора с боковым креплением, со стержнем типа B (с фрезерованной лыской под ключ) и шаровой головкой R12,5 - противоскользящее основание из термопластичной резины SBS

Арт.	D	H	l	H1	H3	h	A	E	s	d2	d	R	d1 6g	Q	g	F1 (kN)
P705080.TM16X..01	80	20	65	26	29	9	120	13	7	9	70	12.4	M16	70-90-110-130-150-170	179-205-231-257-283-309	10

Версия P705CIN: Опора с боковым креплением - стержень типа B - из нержавеющей стали - (с фрезерованной лыской под ключ) и шаровой головкой R12,5 - противоскользящее основание из термопластичной резины SBS

INOX

Арт.	D	H	l	H1	H3	h	A	E	s	d2	d	R	d1 6g	Q	g	F1 (kN)
P705080.TM16X..01CIN	80	20	65	26	29	9	120	13	7	9	70	12.4	M16	110-130-150-170	231-257-283-309	10

Вписать в код вместо двух точек (..) требуемую длину штыря. По запросу при минимальном заказе 100 штук длина штыря может изготавливаться под заказ.

P707

+135° -30° | PA6 +G.F. | SBS | UL94 HB | RoHS COMPLIANT

ОПОРА ДЛЯ БОКОВОГО КРЕПЛЕНИЯ К ПОЛУ С ШАРНИРНЫМ СТЕРЖНЕМ ТИПА B ИЗ СТАЛИ, ШАРОВОЙ ГОЛОВКОЙ R15 И ПРОТИВОСКОЛЬЗЯЩИМ ОСНОВАНИЕМ

Материалы:
Усиленный полиамид.
Устойчивость к маслам и жирам.

Поверхность:
Сатинирован.

Цвет:
Черн. (РАЛ 9011).

Вставки:
P707:
Шарнирный резьбовой стержень (шаровая головка R.15) с фрезерованной лыской под ключ (тип B) из оцинкованной стали (допуск резьбы 6g).
P707CIN:
Шарнирный резьбовой стержень (шаровая головка R.15) с фрезерованной лыской под ключ (тип B) из нержавеющей стали (AISI 303) (допуск резьбы 6g).

Противоскользящее основание:
Противоскользящее основание из термопластичной резины SBS, твердость 75 Shore, черного цвета RAL 9011. Устойчивость к маслам и жирам. Устанавливается вдавливанием.

Крепление к полу:
Сквозное пластмассовое отверстие полученное при штамповании.

Специальные запросы:
- По запросу, при наличии объемов, вставки могут изготавливаться длиной под заказ.
- По запросу, при наличии объемов, опора может изготавливаться оранжевого цвета (RAL 2004).

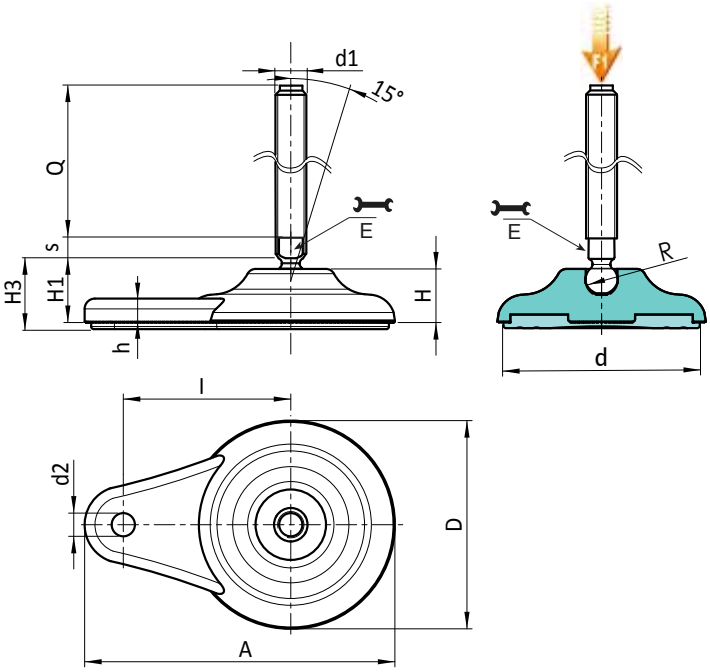

Версия P707: Опора с боковым креплением, со стержнем типа B (с фрезерованной лыской под ключ) и шаровой головкой R15 - противоскользящее основание из термопластичной резины SBS

Арт.	D	H	l	H1	H3	h	A	E	s	d2	d	R	d1 6g	Q	g	F1 (kN)
P707080.TM20X..01	80	20	65	26	29	9	120	16	7	9	70	15	M20	50-70-90-110-130-150-170-190-210	222-254-286-318-350-385-417-450-485	17
P707080.TM24X..01	80	20	65	26	29	9	120	19	7	9	70	15	M24	150-170-190-210	590-650-710-770	17

Версия P707CIN: Опора с боковым креплением, со стержнем типа B - из нержавеющей стали - (с фрезерованной лыской под ключ) и шаровой головкой R15 - противоскользящее основание из термопластичной резины SBS

INOX

Арт.	D	H	l	H1	H3	h	A	E	s	d2	d	R	d1 6g	Q	g	F1 (kN)
P707080.TM20X..01CIN	80	20	65	26	29	9	120	16	7	9	70	15	M20	70-90-130-150-190-210	254-286-350-385-450-485	17
P707080.TM24X..01CIN	80	20	65	26	29	9	120	19	7	9	70	15	M24	110-150-190	470-590-710	17

Вписать в код вместо двух точек (..) требуемую длину штыря. По запросу при минимальном заказе 100 штук длина штыря может изготавливаться под заказ.
Внимание: Указанная предельная нагрузка F1 меньше разрушающей нагрузки на 30%, при статическом нагружении.

P709

+135° -30° | PA6 +G.F. | SBS | UL94 HB | RoHS COMPLIANT

ОПОРА ДЛЯ БОКОВОГО КРЕПЛЕНИЯ К ПОЛУ С ШАРНИРНЫМ СТЕРЖНЕМ ТИПА B ИЗ СТАЛИ, ШАРОВОЙ ГОЛОВКОЙ R24 И ПРОТИВОСКОЛЬЗЯЩИМ ОСНОВАНИЕМ

Материалы:
Усиленный полиамид.
Устойчивость к маслам и жирам.

Поверхность:
Сатинирован.

Цвет:
Черн. (РАЛ 9011).

Вставки:
P709:
Шарнирный резьбовой стержень (шаровая головка R.24) с фрезерованной лыской под ключ (тип B) из оцинкованной стали (допуск резьбы 6g).
P709CIN:
Шарнирный резьбовой стержень (шаровая головка R.24) с фрезерованной лыской под ключ (тип B) из нержавеющей стали (AISI 304) (допуск резьбы 6g).

Противоскользящее основание:
Противоскользящее основание из термопластичной резины SBS, твердость 75 Shore, черного цвета RAL 9011.
Устойчивость к маслам и жирам. Устанавливается вдавливанием.

Крепление к полу:
Сквозное пластмассовое отверстие полученное при штамповании.

Специальные запросы:
- По запросу, при наличии объемов, вставки могут изготавливаться длиной под заказ.
- По запросу, при наличии объемов, опора может изготавливаться оранжевого цвета (RAL 2004).

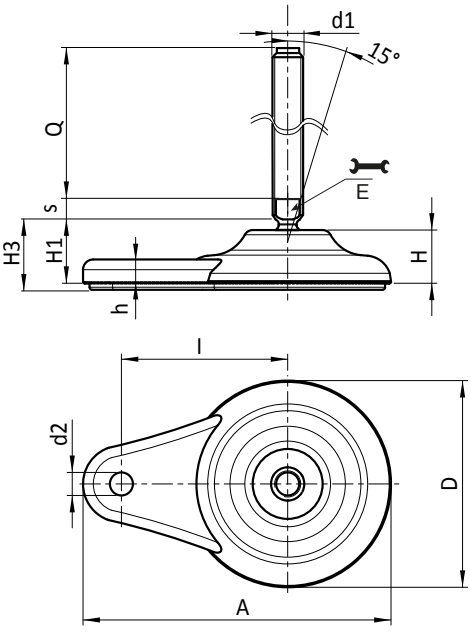

Версия P709: Опора с боковым креплением, со стержнем типа B (с фрезерованной лыской под ключ) и шаровой головкой R24 - противоскользящее основание из термопластичной резины SBS

Арт.	D	H	l	H1	H3	h	A	E	s	d2	d	R	d1 6g	Q	g	F1 (kN)
P709080.TM24X..01	80	20	65	32	35	9	120	19	10	9	70	24	M24	110-130-150-170	469-529-589-649	25
P709080.TM30X..01	80	20	65	32	35	9	120	27	12	9	70	24	M30	110-130-150-170-190-210	629-716-804-892-979-1069	25

Версия P709CIN: Опора с боковым креплением, со стержнем типа B - из нержавеющей стали - (с фрезерованной лыской под ключ) и шаровой головкой R24 - противоскользящее основание из термопластичной резины SBS

INOX

Арт.	D	H	l	H1	H3	h	A	E	s	d2	d	R	d1 6g	Q	g	F1 (kN)
P709080.TM24X..01CIN	80	20	65	32	35	9	120	19	10	9	70	24	M24	110-130-150-190	469-529-589-709	25
P709080.TM30X..01CIN	80	20	65	32	35	9	120	27	12	9	70	24	M30	130-170-210	716-892-1069	25

Вписать в код вместо двух точек (..) требуемую длину штыря. По запросу при минимальном заказе 100 штук длина штыря может изготавливаться под заказ.
Внимание: Указанная предельная нагрузка F1 меньше разрушающей нагрузки на 30%, при статическом нагружении.

P800

+135° -30° | PA6 +G.F. | UL94 HB | RoHS COMPLIANT

ОПОРА С ВРАЩАЮЩИМСЯ СТЕРЖНЕМ ДЛЯ КРЕПЛЕНИЯ К ПОЛУ

Материалы:
Усиленный полиамид.
Устойчивость к маслам и жирам.

Поверхность:
Сатинирован.

Цвет:
Черн. (РАЛ 9011).

Вставки:
Резьбовой бесшарнирный вращающийся стержень из оцинкованной стали, крепление с помощью гайки.
(1) Самостопорящаяся гайка из нержавеющей стали (AISI 304), низкая серия UNI 7474.
(2) Шайба из нержавеющей стали (AISI 304).

Крепление к полу:
Опора поставляется с закрытыми отверстиями для крепления к полу. Для открытия отверстий разорвите пластиковую мембрану (см. рисунок).

Специальные запросы:
- По запросу, при наличии объемов, вставки могут изготавливаться длиной под заказ.
- По запросу, при наличии объемов, опора может изготавливаться оранжевого цвета (RAL 2004).

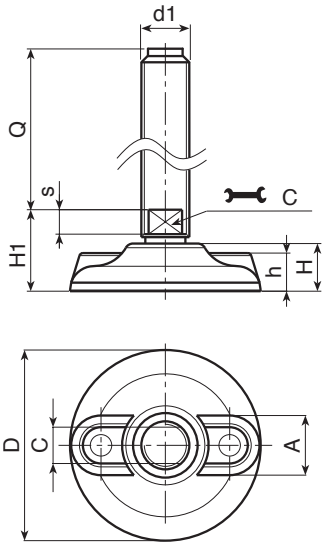

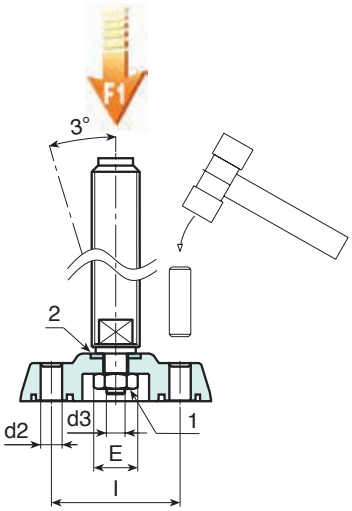

Версия P800: Опора с вращающимся стержнем, крепление с помощью гайки.

Арт.	D	H	l	H1	h	A	s	d2	d3	C	d1	Q	g	F1 (kN)
P800080.TM12X..01	80	20	54	28	16	20	8	9	M8	10	M12	50-90	130-143	13
P800080.TM14X11001	80	20	54	28	16	20	8	9	M8	12	M14	110	181	13
P800080.TM16X15001	80	20	54	28	16	20	8	9	M8	13	M16	150	274	13
P800105.TM16X15001	105	22	74	30	18.5	21	8	11	M10	13	M16	150	324	15
P800105.TM20X..01	105	22	74	30	18.5	21	8	11	M10	17	M20	150-190	417-500	15
P800105.TM24X..01	105	22	74	30	18.5	21	8	11	M10	19	M24	150-190	553-673	15
P800105.TM30X..01	105	22	74	30	18.5	21	8	11	M10	24	M30	150-190	866-1055	15
P800130.TM16X..01	130	24	99	32	20	21	8	13	M10	13	M16	90-150	243-324	17
P800130.TM20X..01	130	24	99	32	20	21	8	13	M10	17	M20	110-150-190	404-485-565	17
P800130.TM24X..01	130	24	99	32	20	21	8	13	M10	17	M24	150-190	618-738	17
P800130.TM30X..01	130	24	99	32	20	21	8	13	M10	24	M30	150-190	931-1120	17

Вписать в код вместо двух точек (..) требуемую длину штыря. По запросу при минимальном заказе 100 штук длина штыря может изготавливаться под заказ.
Внимание: Указанная предельная нагрузка F1 меньше разрушающей нагрузки на 30%, при статическом нагружении.

Наличие на складе в % ( )
90% (●) - 40% (●) - 5% (●)

P801

+135° -30° | PA6 +G.F. | UL94 HB | RoHS COMPLIANT

ОПОРА С ВРАЩАЮЩИМСЯ СТЕРЖНЕМ ДЛЯ КРЕПЛЕНИЯ К ПОЛУ

Материалы:
Усиленный полиамид.
Устойчивость к маслам и жирам.

Поверхность:
Сатинирован.

Цвет:
Черн. (РАЛ 9011).

Вставки:
Резьбовой бесшарнирный вращающийся стержень из оцинкованной стали, крепление с помощью стопорного кольца.
(1) Стопорное кольцо из вороненой стали UNI 7435.
(2) Шайба из нержавеющей стали (AISI 304).

Крепление к полу:
Опора поставляется с закрытыми отверстиями для крепления к полу. Для открытия отверстий разорвите пластиковую мембрану (см. рисунок).

Специальные запросы:
- По запросу, при наличии объемов, вставки могут изготавливаться длиной под заказ.
- По запросу, при наличии объемов, опора может изготавливаться оранжевого цвета (RAL 2004).

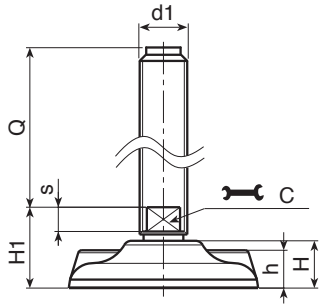

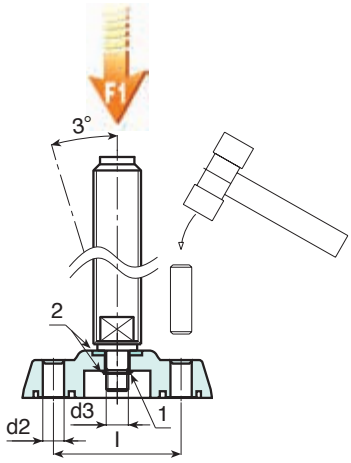

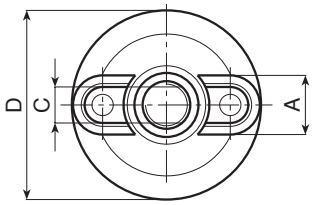

Версия P801: Опора с вращающимся стержнем, крепление с помощью стопорного кольца

Арт.	D	H	l	H1	h	A	s	d2	d3	C	d1	Q	g	F1 (kN)
P801080.TM12X..01	**80**	20	54	28	16	20	8	9	8	12	**M12**	50-90	130-143	13
P801080.TM14X11001	**80**	20	54	28	16	20	8	9	8	12	**M14**	110	175	13
P801080.TM16X15001	**80**	20	54	28	16	20	8	9	8	13	**M16**	150	274	13
P801105.TM16X15001	**105**	22	74	30	18.5	21	8	11	10	13	**M16**	150	324	15
P801105.TM20X..01	**105**	22	74	30	18.5	21	8	11	10	17	**M20**	150-190	417-500	15
P801105.TM24X..01	**105**	22	74	30	18.5	21	8	11	10	19	**M24**	150-190	553-673	15
P801105.TM30X..01	**105**	22	74	30	18.5	21	8	11	10	24	**M30**	150-190	866-1055	15
P801130.TM16X..01	**130**	24	99	32	20	21	8	13	10	13	**M16**	90-150	310-391	17
P801130.TM20X..01	**130**	24	99	32	20	21	8	13	10	17	**M20**	110-150-190	404-485-565	17
P801130.TM24X..01	**130**	24	99	32	20	21	8	13	10	19	**M24**	150-190	618-738	17
P801130.TM30X..01	**130**	24	99	32	20	21	8	13	10	24	**M30**	150-190	931-1120	17

Вписать в код вместо двух точек (..) требуемую длину штыря. По запросу при минимальном заказе 100 штук длина штыря может изготавливаться под заказ.
Внимание: Указанная предельная нагрузка F1 меньше разрушающей нагрузки на 30%, при статическом нагружении.

P530

+200° -40° | AVP | Aisi 303 | RoHS COMPLIANT

ОПОРА СТАЛЬНАЯ ЦЕЛЬНАЯ С ШАРНИРНЫМ СТЕРЖНЕМ ТИПА A И ШАРОВОЙ ГОЛОВКОЙ R12,5

Материалы:
P530:
Основание опоры из выточенной автоматной стали.
P530CIN:
Основание опоры из выточенной нержавеющей стали (AISI 303).

Поверхность:
Гладк.

Цвет:
P530:
Стандартная синяя оцинковка.
P530CIN:
Натуральн.

Вставки:
P530:
Шарнирный резьбовой стержень (шаровая головка R.12,5) с шестигранным основанием из оцинкованной стали (допуск резьбы 6g).
P530CIN:
Шарнирный резьбовой стержень (шаровая головка R.12,5) с шестигранным основанием из нержавеющей стали (AISI 303) (допуск резьбы 6g).

Крепление стержня:
Недемонтируемый стержень. Шаровая головка не извлекается, так как край гнезда прибит.

Специальные запросы:
- По запросу, при наличии объемов, вставки могут изготавливаться длиной под заказ.

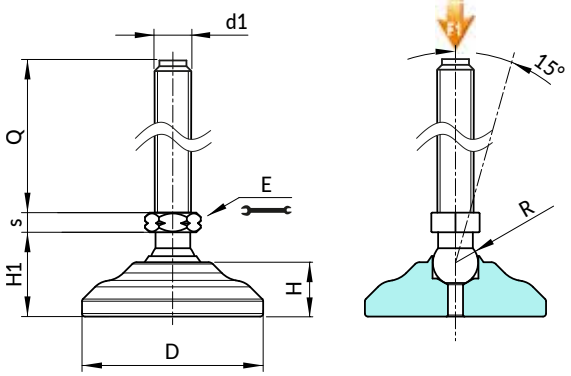

Версия P530: Опора из оцинкованной стали со стержнем типа A (с шестигранником) и шаровой головкой R12,5

Арт.	D	H	H1	E	s	R	d1 6g	Q	g	F1 (kN)
P53040.VZM08X..	40	11,5	20	13	5	15	M8	45-70	132-139	50
P53040.VZM10X..	40	11,5	20	13	5	12.5	M10	45-70-100	140-152-179	23
P53040.VZM12X..	40	11,5	20	13	5	12.5	M12	45-70-100	149-168-188	23
P53060.VZM08X..	60	18	28	13	5	12.5	M8	45-70	295-302	13
P53050.VZM10X..	50	13.5	23	13	5	12.5	M10	45-70-100	203-215-240	23
P53050.VZM12X..	50	13.5	23	13	5	12.5	M12	45-70-100	212-231-251	23
P53060.VZM08X..	60	18	28	13	5	12.5	M8	45-70	295-302	13
P53060.VZM10X..	60	18	28	13	5	12.5	M10	45-70-100	303-315-340	23
P53060.VZM12X..	60	18	28	13	5	12.5	M12	45-70-100	312-331-351	23

INOX

Версия P530CIN: Опора из нержавеющей стали со стержнем типа A - (с шестигранником) и шаровой головкой R12,5

Арт.	D	H	H1	E	s	R	d1 6g	Q	g	F1 (kN)
P53040.INM08X..CIN	40	11,5	20	13	5	12.5	M8	45-70	132-139	13
P53040.INM10X..CIN	40	11,5	20	13	5	12.5	M10	45-70-100	140-152-179	23
P53040.INM12X..CIN	40	11,5	20	13	5	12.5	M12	45-70-100	149-168-188	23
P53050.INM08X..CIN	50	13.5	23	13	5	12.5	M8	45-70	195-202	13
P53050.INM10X..CIN	50	13.5	23	13	5	12.5	M10	45-70-100	203-215-240	23
P53050.INM12X..CIN	50	13.5	23	13	5	12.5	M12	45-70-100	212-231-251	23
P53060.INM08X..CIN	60	18	28	13	5	12.5	M8	45-70	295-302	13
P53060.INM10X..CIN	60	18	28	13	5	12.5	M10	45-70-100	303-315-340	23
P53060.INM12X..CIN	60	18	28	13	5	12.5	M12	45-70-100	312-331-351	23

Вписать в код вместо двух точек (..) требуемую длину штыря. По запросу при минимальном заказе 100 штук длина штыря может изготавливаться под заказ.
Внимание: Указанная предельная нагрузка F1 меньше разрушающей нагрузки на 30%, при статическом нагружении.

Наличие на складе в % ( )
90% (●) - 40% (●) - 5% (●)

P531

+200° -40° | AVP | Aisi 303 | RoHS COMPLIANT

ОПОРА СТАЛЬНАЯ ЦЕЛЬНАЯ С ШАРНИРНЫМ СТЕРЖНЕМ ТИПА A И ШАРОВОЙ ГОЛОВКОЙ R15

Материалы:
P531:
Основание опоры из выточенной автоматной стали.
P531CIN:
Основание опоры из выточенной нержавеющей стали (AISI 303).

Поверхность:
Гладк.

Цвет:
P531:
Стандартная синяя оцинковка.
P531CIN:
Натуральн.

Вставки:
P531:
Шарнирный резьбовой стержень (шаровая головка R.15) с шестигранным основанием из оцинкованной стали (допуск резьбы 6g).
P531CIN:
Шарнирный резьбовой стержень (шаровая головка R.15) с шестигранным основанием из нержавеющей стали (AISI 303) (допуск резьбы 6g).

Крепление стержня:
Недемонтируемый стержень. Шаровая головка не извлекается, так как край гнезда прибит.

Специальные запросы:
- По запросу, при наличии объемов, вставки могут изготавливаться длиной под заказ.

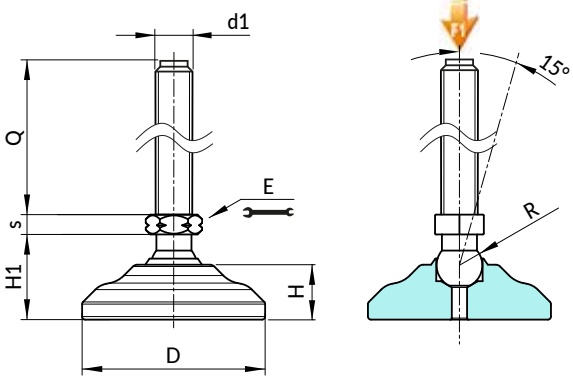

Версия P531: Опора из оцинкованной стали со стержнем типа A (с шестигранником) и шаровой головкой R15

Арт.	D	H	H1	E	s	R	d1 6g	Q	g	F1 (kN)
P53140.VZM12X..	40	11.5	20	16	6.5	15	M12	50-70-90-110	166-179-194-210	33
P53140.VZM14X..	40	11.5	20	16	6.5	15	M14	50-70-90-110-130-150	178-198-219-236-253-270	33
P53140.VZM16X..	40	11.5	20	16	6.5	15	M16	50-70-90-110-130-150-170-190	194-220-246-271-297-322-350-373	50
P53150.VZM12X..	50	13.5	23	16	6.5	15	M12	50-70-90-110	229-242-257-273	33
P53150.VZM14X..	50	13.5	23	16	6.5	15	M14	50-70-90-110-130-150	241-261-282-299-316-333	33
P53150.VZM16X..	50	13.5	23	16	6.5	15	M16	50-70-90-110-130-150-170-190	257-283-309-334-360-385-413-436	50
P53160.VZM12X..	60	18	28	16	6.5	15	M12	50-70-90-110	329-342-357-373	33
P53160.VZM14X..	60	18	28	16	6.5	15	M14	50-70-90-110-130-150	341-361-382-399-416-433	33
P53160.VZM16X..	60	18	28	16	6.5	15	M16	50-70-90-110-130-150-170-190	357-383-409-434-460-485-513-536	50

Версия P531: Опора из оцинкованной стали со стержнем типа A (с шестигранником) и шаровой головкой R15

Арт.	D	H	H1	E	s	R	d1 6g	Q	g	F1 (kN)
P53140.VZM12X..	40	11.5	20	16	6.5	15	M12	50-70-90-110	166-179-194-210	33
P53140.VZM14X..	40	11.5	20	16	6.5	15	M14	50-70-90-110-130-150	178-198-219-236-253-270	33
P53140.VZM16X..	40	11.5	20	16	6.5	15	M16	50-70-90-110-130-150-170-190	194-220-246-271-297-322-350-373	50
P53150.VZM12X..	50	13.5	23	16	6.5	15	M12	50-70-90-110	229-242-257-273	33
P53150.VZM14X..	50	13.5	23	16	6.5	15	M14	50-70-90-110-130-150	241-261-282-299-316-333	33
P53150.VZM16X..	50	13.5	23	16	6.5	15	M16	50-70-90-110-130-150-170-190	257-283-309-334-360-385-413-436	50
P53160.VZM12X..	60	18	28	16	6.5	15	M12	50-70-90-110	329-342-357-373	33
P53160.VZM14X..	60	18	28	16	6.5	15	M14	50-70-90-110-130-150	341-361-382-399-416-433	33
P53160.VZM16X..	60	18	28	16	6.5	15	M16	50-70-90-110-130-150-170-190	357-383-409-434-460-485-513-536	50

Наличие на складе в % ( )
90% (●) - 40% (●) - 5% (●)

P532

+200° -40° AVP Aisi 303 RoHS COMPLIANT

ОПОРА СТАЛЬНАЯ ЦЕЛЬНАЯ С ШАРНИРНЫМ СТЕРЖНЕМ ТИПА B И ШАРОВОЙ ГОЛОВКОЙ R12,4

Материалы:
P532:
Основание опоры из выточенной автоматной стали.
P532CIN:
Основание опоры из выточенной нержавеющей стали (AISI 303).

Поверхность:
Гладк.

Цвет:
P532:
Стандартная синяя оцинковка.
P532CIN:
Натуральн.

Вставки:
P532:
Шарнирный резьбовой стержень (шаровая головка R.12,5) с фрезерованной лыской под ключ (тип B) из оцинкованной стали (допуск резьбы 6g).
P532CIN:
Шарнирный резьбовой стержень (шаровая головка R.12,5) с фрезерованной лыской под ключ (тип B) из нержавеющей стали (AISI 303) (допуск резьбы 6g).

Крепление стержня:
Недемонтируемый стержень. Шаровая головка не извлекается, так как край гнезда прибит.

Специальные запросы:
- По запросу, при наличии объемов, вставки могут изготавливаться длиной под заказ.

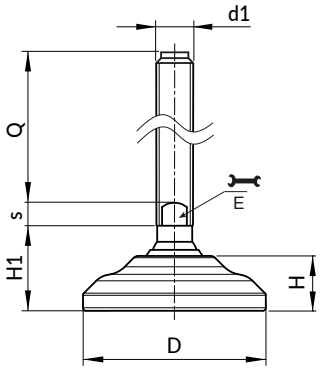

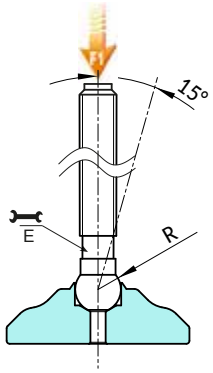

Версия P532: Опора из оцинкованной стали со стержнем типа B (с фрезерованной лыской под ключ) и шаровой головкой R12,5

Арт.	D	H	H1	E	s	R	d1$_{6g}$	Q	g	F1 (kN)
P53260.VZM16X..	60	18	28	13	7	12.5	M16	50-70-90-110-130-150-170	338-364-390-416-442-468-494	23

Версия P532CIN: Опора из нержавеющей стали со стержнем типа B (с фрезерованной лыской под ключ) и шаровой головкой R12,5

INOX

Арт.	D	H	H1	E	s	R	d1$_{6g}$	Q	g	F1 (kN)
P53260.INM16X..CIN	60	18	28	13	7	12.4	M16	50-70-90-110-130-150-170	338-364-390-416-442-468-494	23

Вписать в код вместо двух точек (..) требуемую длину штыря. По запросу при минимальном заказе 100 штук длина штыря может изготавливаться под заказ.
Внимание: Указанная предельная нагрузка F1 меньше разрушающей нагрузки на 30%, при статическом нагружении.

Наличие на складе в % ( )
90% (●) - 40% (●) - 5% (●)

P533

+200° -40° | AVP | Aisi 303 | RoHS COMPLIANT

ОПОРА СТАЛЬНАЯ ЦЕЛЬНАЯ С ШАРНИРНЫМ СТЕРЖНЕМ ТИПА B И ШАРОВОЙ ГОЛОВКОЙ R15

Материалы:
P533:
Основание опоры из выточенной автоматной стали.
P533CIN:
Основание опоры из выточенной нержавеющей стали (AISI 303).

Поверхность:
Гладк.

Цвет:
P533:
Стандартная синяя оцинковка.
P533CIN:
Натуральн.

Вставки:
P533:
Шарнирный резьбовой стержень (шаровая головка R.15) с фрезерованной лыской под ключ (тип B) из оцинкованной стали (допуск резьбы 6g).
P533CIN:
Шарнирный резьбовой стержень (шаровая головка R.15) с фрезерованной лыской под ключ (тип B) из нержавеющей стали (AISI 304) (допуск резьбы 6g).

Крепление стержня:
Недемонтируемый стержень. Шаровая головка не извлекается, так как край гнезда прибит.

Специальные запросы:
- По запросу, при наличии объемов, вставки могут изготавливаться длиной под заказ.

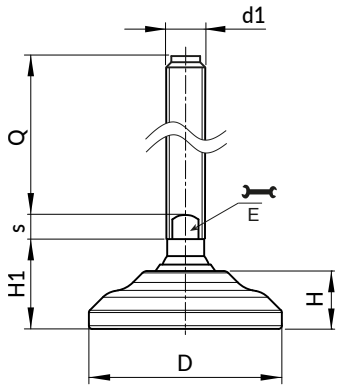

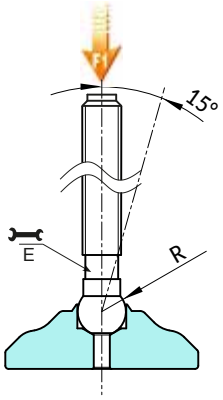

Версия P533: Опора из оцинкованной стали со стержнем типа B (с фрезерованной лыской под ключ) и шаровой головкой R15

Арт.	D	H	H1	E	s	R	d1 6g	Q	g	F1 (kN)
P53340.VZM20X..	40	11,5	20	13	5	15	M20	45-70	132-139	50
P53350.VZM20X..	50	13,5	23	16	7	15	M20	90-110-130-150-170-190-210	372-404-436-471-503-536-571	50
P53360.VZM20X..	60	18	28	16	7	15	M20	90-110-130-150-170-190-210	472-504-536-571-603-636-671	50
P53340.VZM24X..	40	11,5	20	19	7	15	M24	90-110-130-150-170-190-210	433-493-553-613-673-733-793	50
P53350.VZM24X..	50	13,5	23	19	7	15	M24	90-110-130-150-170-190-210	496-556-616-676-736-796-856	50
P53360.VZM24X..	60	18	28	19	7	15	M24	90-110-130-150-170-190-210	596-656-716-776-836-896-956	50

Версия P533CIN: Опора из нержавеющей стали со стержнем типа B (с фрезерованной лыской под ключ) и шаровой головкой R15

INOX

Арт.	D	H	H1	E	s	R	d1 6g	Q	g	F1 (kN)
P53340.INM20X..CIN	40	11,5	20	16	7	15	M20	90-110-130-150-170-190-210	309-341-373-408-440-473-508	50
P53350.INM20X..CIN	50	13,5	23	16	7	15	M20	90-110-130-150-170-190-210	372-404-436-471-503-536-571	50
P53360.INM20X..CIN	60	18	28	16	7	15	M20	90-110-130-150-170-190-210	472-504-536-571-603-636-671	50
P53340.INM24X..CIN	40	11,5	20	19	7	15	M24	90-110-130-150-170-190-210	433-493-553-613-673-733-793	50
P53350.INM24X..CIN	50	13,5	23	19	7	15	M24	90-110-130-150-170-190-210	496-556-616-676-736-796-856	50

Вписать в код вместо двух точек (..) требуемую длину штыря. По запросу при минимальном заказе 100 штук длина штыря может изготавливаться под заказ.
Внимание: Указанная предельная нагрузка F1 меньше разрушающей нагрузки на 30%, при статическом нагружении.

P534

+200° -40° AVP Aisi 303 RoHS COMPLIANT

ОПОРА СТАЛЬНАЯ ЦЕЛЬНАЯ С ШАРНИРНЫМ СТЕРЖНЕМ ТИПА B И ШАРОВОЙ ГОЛОВКОЙ R24

Материалы:
P534:
Основание опоры из выточенной автоматной стали.
P534CIN:
Основание опоры из выточенной нержавеющей стали (AISI 303).

Поверхность:
Гладк.

Цвет:
P534:
Стандартная синяя оцинковка.
P534CIN:
Натуральн.

Вставки:
P534:
Шарнирный резьбовой стержень (шаровая головка R.24) с фрезерованной лыской под ключ (тип B) из оцинкованной стали (допуск резьбы 6g).
P534CIN:
Шарнирный резьбовой стержень (шаровая головка R.24) с фрезерованной лыской под ключ (тип B) из нержавеющей стали (AISI 304) (допуск резьбы 6g).

Крепление стержня:
Недемонтируемый стержень. Шаровая головка не извлекается, так как край гнезда прибит.

Специальные запросы:
- По запросу, при наличии объемов, вставки могут изготавливаться длиной под заказ.

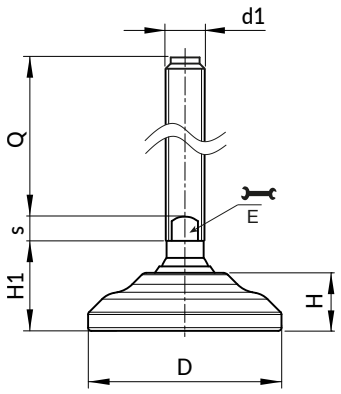

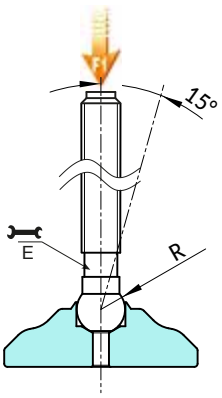

Версия P534: Опора из оцинкованной стали со стержнем типа B (с фрезерованной лыской под ключ) и шаровой головкой R24

Арт.	D	H	H1	E	s	R	d1 6g	Q	g	F1 (kN)
P53460.VZM16X..	60	18	40	13	7	24	M16	90-110-130-150-170	-	60
P53460.VZM20X..	60	18	40	16	7	24	M20	90-110-130-150-170	-	90

Версия P533CIN: Опора из нержавеющей стали со стержнем типа B (с фрезерованной лыской под ключ) и шаровой головкой R24

INOX

Арт.	D	H	H1	E	s	R	d1 6g	Q	g	F1 (kN)
P53460.INM16X..CIN	60	18	40	13	7	24	M16	90-110-130-150-170	-	60
P53460.INM20X..CIN	60	18	40	16	7	24	M20	90-110-130-150-170	-	90

Вписать в код вместо двух точек (..) требуемую длину штыря. По запросу при минимальном заказе 100 штук длина штыря может изготавливаться под заказ.
Внимание: Указанная предельная нагрузка F1 меньше разрушающей нагрузки на 30%, при статическом нагружении.

Наличие на складе в % ( )
90% (●) - 40% (●) - 5% (●)

P540

+135° -30° | AVP | Aisi 303 | SBS | UL94 HB | RoHS COMPLIANT

ОПОРА СТАЛЬНАЯ ЦЕЛЬНАЯ С ШАРНИРНЫМ СТЕРЖНЕМ ТИПА A, ШАРОВОЙ ГОЛОВКОЙ R12,4 И ПРОТИВОСКОЛЬЗЯЩИМ

Материалы:
P540:
Основание опоры из выточенной автоматной стали.
P540CIN:
Основание опоры из выточенной нержавеющей стали (AISI 303).

Поверхность:
Гладк.

Цвет:
P540:
Стандартная синяя оцинковка.
P540CIN:
Натуральн.

Вставки:
P540:
Шарнирный резьбовой стержень (шаровая головка R.12,5) с шестигранным основанием из оцинкованной стали (допуск резьбы 6g).
P540CIN:
Шарнирный резьбовой стержень (шаровая головка R.12,5) с шестигранным основанием из нержавеющей стали (AISI 303) (допуск резьбы 6g).

Крепление стержня:
Недемонтируемый стержень. Шаровая головка не извлекается, так как край гнезда прибит.

Противоскользящее основание:
Противоскользящее основание из термопластичной резины SBS, твердость 75 Shore, черного цвета RAL 9011.
Устойчивость к маслам и жирам. Устанавливается вдавливанием.

Специальные запросы:
- По запросу, при наличии объемов, вставки могут изготавливаться длиной под заказ.

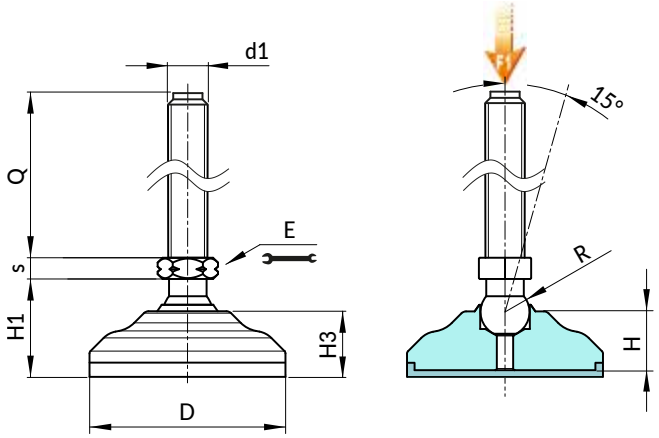

Версия P540: Опора из оцинкованной стали со стержнем типа A (с шестигранником) и шаровой головкой R12,5 - противоскользящее основание из термопластичной резины SBS

Арт.	D	H	H1	H3	E	s	R	d1 6g	Q	g	F1 (kN)
P54040.VZM08X..	40	15	26	17.5	13	5	12.5	M8	45-70	136-143	13
P54040.VZM10X..	40	15	26	17.5	13	5	12.5	M10	45-70-100	144-156-183	23
P54040.VZM12X..	40	15	26	17.5	13	5	12.5	M12	45-70-100	153-172-192	23
P54050.VZM08X..	50	17.5	29.5	20	13	5	12.5	M8	45-70	205-212	13
P54050.VZM10X..	50	17.5	29.5	20	13	5	12.5	M10	45-70-100	213-225-250	23
P54050.VZM12X..	50	17.5	29.5	20	13	5	12.5	M12	45-70-100	222-241-261	23
P54060.VZM08X..	60	19.5	32	22	13	5	12.5	M8	45-70	310-317	13
P54060.VZM10X..	60	19.5	32	22	13	5	12.5	M10	45-70-100	318-330-355	23
P54060.VZM12X..	60	19.5	32	22	13	5	12.5	M12	45-70-100	327-346-366	23

Версия P540CIN: Опора из нержавеющей стали со стержнем типа A (с шестигранником) и шаровой головкой R12,5 - противоскользящее основание из термопластичной резины SBS

INOX

Арт.	D	H	H1	H3	E	s	R	d1 6g	Q	g	F1 (kN)
P54040.INM08X..CIN	40	15	26	17.5	13	5	12.5	M8	45-70	136-143	13
P54040.INM10X..CIN	40	15	26	17.5	13	5	12.5	M10	45-70-100	144-156-183	23
P54040.INM12X..CIN	40	15	26	17.5	13	5	12.5	M12	45-70-100	153-172-192	23
P54050.INM08X..CIN	50	17.5	29.5	20	13	5	12.5	M8	45-70	205-212	13
P54050.INM10X..CIN	50	17.5	29.5	20	13	5	12.5	M10	45-70-100	213-225-250	23
P54050.INM12X..CIN	50	17.5	29.5	20	13	5	12.5	M12	45-70-100	222-241-261	23
P54060.INM08X..CIN	60	19.5	32	22	13	5	12.5	M8	45-70	310-317	13
P54060.INM10X..CIN	60	19.5	32	22	13	5	12.5	M10	45-70-100	318-330-355	23
P54060.INM12X..CIN	60	19.5	32	22	13	5	12.5	M12	45-70-100	327-346-366	23

Вписать в код вместо двух точек (..) требуемую длину штыря. По запросу при минимальном заказе 100 штук длина штыря может изготавливаться под заказ.

Наличие на складе в % ( )
90% (●) - 40% (●) - 5% (●)

P541

+135° -30° | AVP | Aisi 303 | SBS | UL94 HB | RoHS COMPLIANT

ОПОРА СТАЛЬНАЯ ЦЕЛЬНАЯ С ШАРНИРНЫМ СТЕРЖНЕМ ТИПА A, ШАРОВОЙ ГОЛОВКОЙ R15 И ПРОТИВОСКОЛЬЗЯЩИМ

Материалы:
P541:
Основание опоры из выточенной автоматной стали.
P541CIN:
Основание опоры из выточенной нержавеющей стали (AISI 303).

Поверхность:
Гладк.

Цвет:
Стандартная синяя оцинковка.
P541:
Стандартная синяя оцинковка.
P541CIN:
Натуральн.

Вставки:
P541:
Шарнирный резьбовой стержень (шаровая головка R.15) с шестигранным основанием из оцинкованной стали (допуск резьбы 6g).
P541CIN:
Шарнирный резьбовой стержень (шаровая головка R.15) с шестигранным основанием из нержавеющей стали (AISI 303) (допуск резьбы 6g).

Крепление стержня:
Недемонтируемый стержень. Шаровая головка не извлекается, так как край гнезда прибит.

Противоскользящее основание:
Противоскользящее основание из термопластичной резины SBS, твердость 75 Shore, черного цвета RAL 9011.
Устойчивость к маслам и жирам. Устанавливается вдавливанием.

Специальные запросы:
- По запросу, при наличии объемов, вставки могут изготавливаться длиной под заказ.

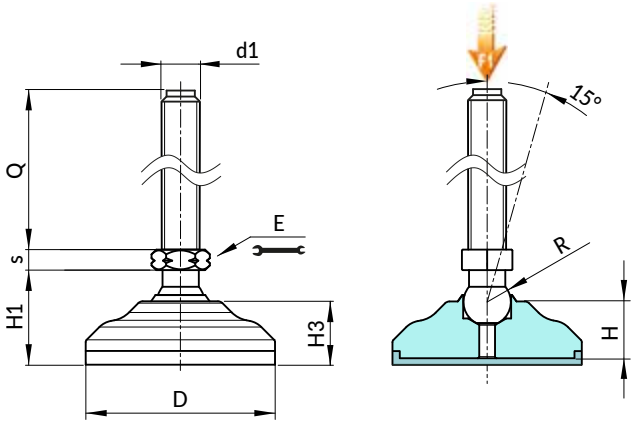

P

Версия P531: Опора из оцинкованной стали со стержнем типа A (с шестигранником) и шаровой головкой R15

Арт.	D	H	H1	E	s	R	d1 6g	Q	g	F1 (kN)
P53140.VZM12X..	40	11.5	20	16	6.5	15	M12	50-70-90-110	166-179-194-210	33
P53140.VZM14X..	40	11.5	20	16	6.5	15	M14	50-70-90-110-130-150	178-198-219-236-253-270	33
P53140.VZM16X..	40	11.5	20	16	6.5	15	M16	50-70-90-110-130-150-170-190	194-220-246-271-297-322-350-373	50
P53150.VZM12X..	50	13.5	23	16	6.5	15	M12	50-70-90-110	229-242-257-273	33
P53150.VZM14X..	50	13.5	23	16	6.5	15	M14	50-70-90-110-130-150	241-261-282-299-316-333	33
P53150.VZM16X..	50	13.5	23	16	6.5	15	M16	50-70-90-110-130-150-170-190	257-283-309-334-360-385-413-436	50
P53160.VZM12X..	60	18	28	16	6.5	15	M12	50-70-90-110	329-342-357-373	33
P53160.VZM14X..	60	18	28	16	6.5	15	M14	50-70-90-110-130-150	341-361-382-399-416-433	33
P53160.VZM16X..	60	18	28	16	6.5	15	M16	50-70-90-110-130-150-170-190	357-383-409-434-460-485-513-536	50

INOX

Версия P531CIN: Опора из нержавеющей стали со стержнем типа A - (с шестигранником) и шаровой головкой R15

Арт.	D	H	H1	E	s	R	d1 6g	Q	g	F1 (kN)
P53140.INM12X..CIN	40	11.5	20	16	6.5	15	M12	50-70-90-110	166-179-194-210	33
P53140.INM14X..CIN	40	11.5	20	16	6.5	15	M14	50-70-90-110-130-150	178-198-219-236-253-270	33
P53140.INM16X..CIN	40	11.5	20	16	6.5	15	M16	50-70-90-110-130-150-170-190	194-220-246-271-297-322-350-373	50
P53150.INM12X..CIN	50	13.5	23	16	6.5	15	M12	50-70-90-110	229-242-257-273	33
P53150.INM14X..CIN	50	13.5	23	16	6.5	15	M14	50-70-90-110-130-150	241-261-282-299-316-333	33
P53150.INM16X..CIN	50	13.5	23	16	6.5	15	M16	50-70-90-110-130-150-170-190	257-283-309-334-360-385-413-436	50
P53160.INM12X..CIN	60	18	28	16	6.5	15	M12	50-70-90-110	329-342-357-373	33
P53160.INM14X..CIN	60	18	28	16	6.5	15	M14	50-70-90-110-130-150	341-361-382-399-416-433	33
P53160.INM16X..CIN	60	18	28	16	6.5	15	M16	50-70-90-110-130-150-170-190	357-383-409-434-460-485-513-536	50

Наличие на складе в % ( )
90% (●) - 40% (●) - 5% (●)

P542

+135° -30° | AVP | Aisi 303 | SBS | UL94 HB | RoHS COMPLIANT

ОПОРА СТАЛЬНАЯ ЦЕЛЬНАЯ С ШАРНИРНЫМ СТЕРЖНЕМ ТИПА B И ШАРОВОЙ ГОЛОВКОЙ R12,4 И ПРОТИВОСКОЛЬЗЯЩИМ

Материалы:
P542:
Основание опоры из выточенной автоматной стали.
P542CIN:
Основание опоры из выточенной нержавеющей стали (AISI 303).

Поверхность:
Гладк.

Цвет:
P542:
Стандартная синяя оцинковка.
P542CIN:
Натуральн.

Вставки:
P542:
Шарнирный резьбовой стержень (шаровая головка R.12,5) с фрезерованной лыской под ключ (тип B) из оцинкованной стали (допуск резьбы 6g).
P542CIN:
Шарнирный резьбовой стержень (шаровая головка R.12,5) с фрезерованной лыской под ключ (тип B) из нержавеющей стали (AISI 303) (допуск резьбы 6g).

Крепление стержня:
Недемонтируемый стержень. Шаровая головка не извлекается, так как край гнезда прибит.

Противоскользящее основание:
Противоскользящее основание из термопластичной резины SBS, твердость 75 Shore, черного цвета RAL 9011.
Устойчивость к маслам и жирам. Устанавливается вдавливанием.

Специальные запросы:
- По запросу, при наличии объемов, вставки могут изготавливаться длиной под заказ.

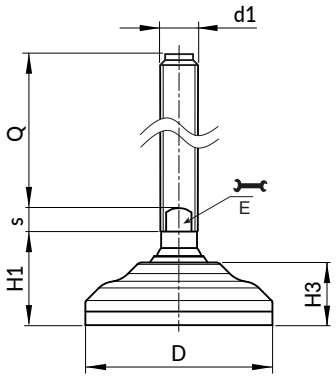

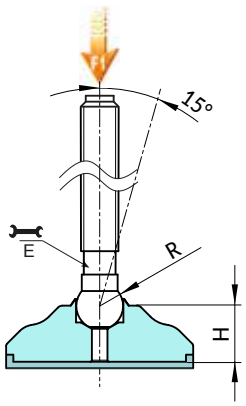

Версия P542: Опора из оцинкованной стали со стержнем типа B (с фрезерованной лыской под ключ) и шаровой головкой R12,5 - противоскользящее основание из термопластичной резины SBS.

Арт.	D	H	H1	H3	E	s	R	d1 6g	Q	g	F1 (kN)
P54260.VZM16X..	60	19.5	32	22	13	7	12.5	M16	50-70-90-110-130-150-170	352-379-405-431-457-483-509	23

Версия P542CIN: Опора из нержавеющей стали - со стержнем типа B (с фрезерованной лыской под ключ) и шаровой головкой R12.5 - противоскользящее основание из термопластичной резины SBS

INOX

Арт.	D	H	H1	H3	E	s	R	d1 6g	Q	g	F1 (kN)
P54260.INM16X..CIN	60	19.5	32	22	13	7	12.5	M16	50-70-90-110-130-150-170	352-379-405-431-457-483-509	23

Вписать в код вместо двух точек (..) требуемую длину штыря. По запросу при минимальном заказе 100 штук длина штыря может изготавливаться под заказ.

Наличие на складе в % ( )
90% (●) - 40% (●) - 5% (●)

P543

+135° -30° | AVP | Aisi 303 | SBS | UL94 HB | RoHS COMPLIANT

ОПОРА СТАЛЬНАЯ ЦЕЛЬНАЯ С ШАРНИРНЫМ СТЕРЖНЕМ ТИПА B И ШАРОВОЙ ГОЛОВКОЙ R15 И ПРОТИВОСКОЛЬЗЯЩИМ

Материалы:
P543:
Основание опоры из выточенной автоматной стали.
P543CIN:
Основание опоры из выточенной нержавеющей стали (AISI 303).

Поверхность:
Гладк.

Цвет:
P543:
Стандартная синяя оцинковка.
P543CIN:
Натуральн.

Вставки:
P543:
Шарнирный резьбовой стержень (шаровая головка R.15) с фрезерованной лыской под ключ (тип B) из оцинкованной стали (допуск резьбы 6g).
P543CIN:
Шарнирный резьбовой стержень (шаровая головка R.15) с фрезерованной лыской под ключ (тип B) из нержавеющей стали (AISI 304) (допуск резьбы 6g).

Крепление стержня:
Недемонтируемый стержень. Шаровая головка не извлекается, так как край гнезда прибит.

Противоскользящее основание:
Противоскользящее основание из термопластичной резины SBS, твердость 75 Shore, черного цвета RAL 9011. Устойчивость к маслам и жирам. Устанавливается вдавливанием.

Специальные запросы:
- По запросу, при наличии объемов, вставки могут изготавливаться длиной под заказ.

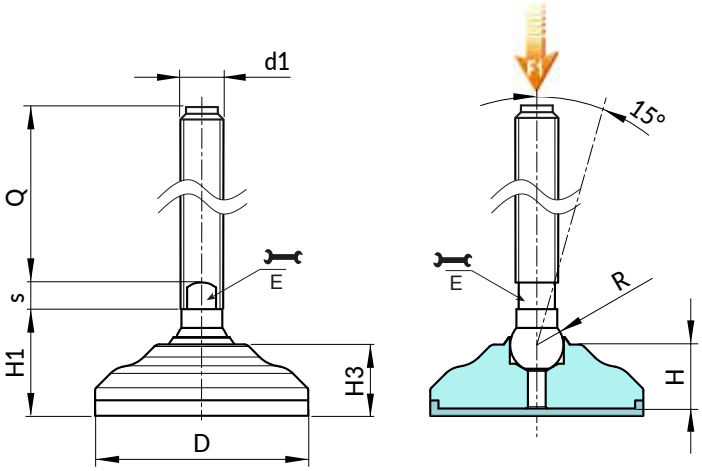

Версия P543: Опора из оцинкованной стали со стержнем типа B (с фрезерованной лыской под ключ) и шаровой головкой R15 - противоскользящее основание из термопластичной резины SBS.

Арт.	D	H	H1	H3	E	s	R	d1 6g	Q	g	F1 (kN)
P54340.VZM20X..	40	15	26	17.5	16	7	15	M20	90-110-130-150-170-190-210	313-345-377-412-444-477-512	50
P54350.VZM20X..	50	17.5	29.5	20	16	7	15	M20	90-110-130-150-170-190-210	382-414-446-481-513-546-581	50
P54360.VZM20X..	60	19.5	32	22	16	7	15	M20	90-110-130-150-170-190-210	487-519-351-586-618-651-686	50
P54340.VZM24X..	40	15	26	17.5	19	7	15	M24	90-110-130-150-170-190-210	437-497-557-617-677-737-797	50
P54350.VZM24X..	50	17.5	29.5	20	19	7	15	M24	90-110-130-150-170-190-210	506-566-626-686-746-806-866	50
P54360.VZM24X..	60	19.5	32	22	19	7	15	M24	90-110-130-150-170-190-210	611-671-731-791-851-911-971	50

Версия P543CIN: Опора из нержавеющей стали - со стержнем типа B (с фрезерованной лыской под ключ) и шаровой головкой R15 - противоскользящее основание из термопластичной резины SBS

INOX

Арт.	D	H	H1	H3	E	s	R	d1 6g	Q	g	F1 (kN)
P54340.INM20X..CIN	40	15	26	17.5	16	7	15	M20	90-110-130-150-170-190-210	313-345-377-412-444-477-512	50
P54350.INM20X..CIN	50	17.5	29.5	20	16	7	15	M20	90-110-130-150-170-190-210	382-414-446-481-513-546-581	50
P54360.INM20X..CIN	60	19.5	32	22	16	7	15	M20	90-110-130-150-170-190-210	487-519-351-586-618-651-686	50
P54340.INM24X..CIN	40	15	26	17.5	19	7	15	M24	90-110-130-150-170-190-210	437-497-557-617-677-737-797	50
P54350.INM24X..CIN	50	17.5	29.5	20	19	7	15	M24	90-110-130-150-170-190-210	506-566-626-686-746-806-866	50
P54360.INM24X..CIN	60	19.5	32	22	19	7	15	M24	90-110-130-150-170-190-210	611-671-731-791-851-911-971	50

Вписать в код вместо двух точек (..) требуемую длину штыря. По запросу при минимальном заказе 100 штук длина штыря может изготавливаться под заказ.

Наличие на складе в % ( )
90% (●) - 40% (●) - 5% (●)

P544

+135° -30° | AVP | Aisi 303 | SBS | UL94 HB | RoHS COMPLIANT

ОПОРА СТАЛЬНАЯ ЦЕЛЬНАЯ С ШАРНИРНЫМ СТЕРЖНЕМ ТИПА B И ШАРОВОЙ ГОЛОВКОЙ R24 И ПРОТИВОСКОЛЬЗЯЩИМ

Материалы:
P544:
Основание опоры из выточенной автоматной стали.
P544CIN:
Основание опоры из выточенной нержавеющей стали (AISI 303).

Поверхность:
Гладк.

Цвет:
P544:
Стандартная синяя оцинковка.
P544CIN:
Натуральн.

Вставки:
P544:
Шарнирный резьбовой стержень (шаровая головка R.24) с фрезерованной лыской под ключ (тип B) из оцинкованной стали (допуск резьбы 6g).
P544CIN:
Шарнирный резьбовой стержень (шаровая головка R.24) с фрезерованной лыской под ключ (тип B) из нержавеющей стали (AISI 304) (допуск резьбы 6g).

Крепление стержня:
Недемонтируемый стержень. Шаровая головка не извлекается, так как край гнезда прибит.

Противоскользящее основание:
Противоскользящее основание из термопластичной резины SBS, твердость 75 Shore, черного цвета RAL 9011.
Устойчивость к маслам и жирам. Устанавливается вдавливанием.

Специальные запросы:
- По запросу, при наличии объемов, вставки могут изготавливаться длиной под заказ.

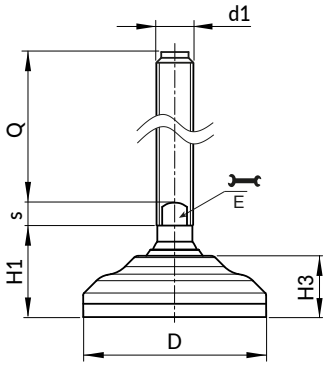

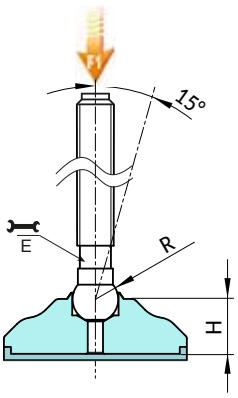

Версия P544: Опора из оцинкованной стали со стержнем типа B (с фрезерованной лыской под ключ) и шаровой головкой R24 - противоскользящее основание из термопластичной резины SBS

Арт.	D	H	H1	H3	E	s	R	d1 6g	Q	g	F1 (kN)
P54460.VZM16X..	60	19.5	44	22	24	7	24	M16	90-110-130-150-170	-	60
P54460.VZM20X..	60	19.5	44	22	24	7	24	M20	90-110-130-150-170	-	60

Версия P544CIN: Опора из нержавеющей стали - со стержнем типа B (с фрезерованной лыской под ключ) и шаровой головкой R24 - противоскользящее основание из термопластичной резины SBS

INOX

Арт.	D	H	H1	H3	E	s	R	d1 6g	Q	g	F1 (kN)
P54460.INM16X..CIN	60	19.5	44	22	24	7	24	M16	90-110-130-150-170	-	60

Наличие на складе в % ( )
90% (●) - 40% (●) - 5% (●)

P580

+200° -40° | C10 | RoHS COMPLIANT

ОПОРА НЕРЕГУЛИРУЕМАЯ ИЗ ОЦИНКОВАННОЙ СТАЛИ С РЕЗЬБОВЫМ СТЕРЖНЕМ

Материалы:
Сталь C10

Поверхность:
Гладк.

Цвет:
Стандартная синяя оцинковка.

Вставки:
Резьбовой болт из оцинкованной стали (допуск резьбы 6g).

Специальные запросы:
- Нет.

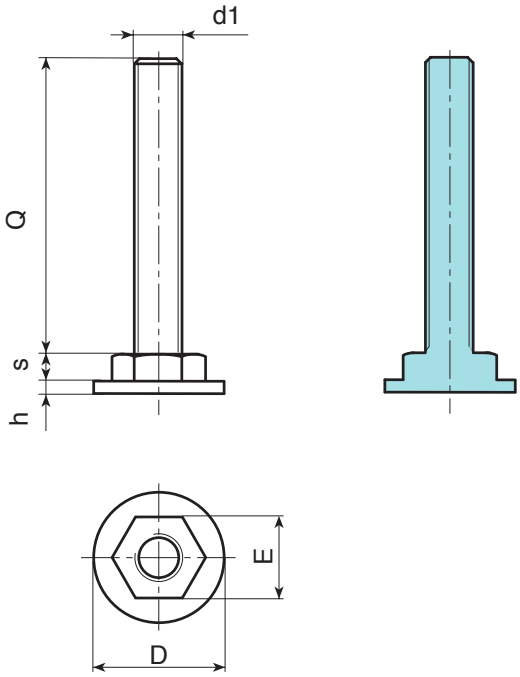

	Арт.	D	h	E	s	d1 6g	Q	g	F1 (N)
●	P58031.VZM10X..	31	3	17	12	M10	40-50-60	59-71-83	13.000

Внимание: Указанная предельная нагрузка F1 меньше разрушающей нагрузки на 30%, при статическом нагружении.

Наличие на складе в % ( )
90% (●) - 40% (●) - 5% (●)

PIE.40-50-60

+135° -30° | PA6 +G.F. | UL94 HB | RoHS COMPLIANT

ОСНОВАНИЕ МАЛЕНЬКОЙ ОПОРЫ (40-50-60)

Материалы:
Усиленный полиамид. Устойчивость к маслам и жирам.

Поверхность:
Сатинирован.

Цвет:
Черн. (РАЛ 9011).

Специальные запросы:
- По запросу, при наличии объемов, опора может изготавливаться оранжевого цвета (RAL 2004).

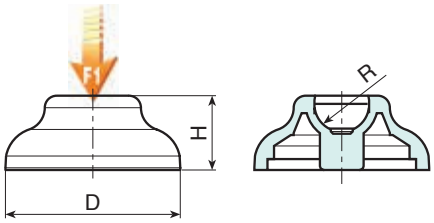

Арт.	D	H	R	g	F1 (N)
PIE.040S12.4	40	17	12.4	12	10000
PIE.040S15	40	17	15	12	10000
PIE.050S12.4	50	18	12.4	16	10000
PIE.050S15	50	18	15	16	10000
PIE.060S12.4	60	20	12.4	25	10000
PIE.060S15	60	20	15	24	15000
PIE.060S24	60	20	24	24	15000

PIE. 80-105-130

+135° -30° | PA6 +G.F. | UL94 HB | RoHS COMPLIANT

ОСНОВАНИЕ ОПОРЫ ДЛЯ КРЕПЛЕНИЯ К ПОЛУ (80-105-130)

Материалы:
Усиленный полиамид. Устойчивость к маслам и жирам.

Поверхность:
Сатинирован.

Цвет:
Черн. (РАЛ 9011).

Крепление к полу:
Опора поставляется с закрытыми отверстиями для крепления к полу. Для открытия отверстий разорвите пластиковую мембрану (см. рисунок).

Специальные запросы:
- По запросу, при наличии объемов, опора может изготавливаться оранжевого цвета (RAL 2004).

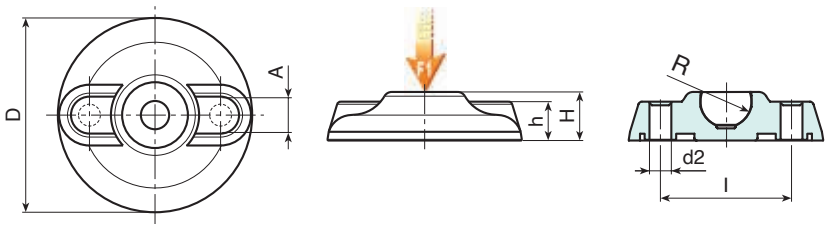

Арт.	D	H	h	l	A	d2	R	g	F1 (kN)
PIE.080S12.4	80	20	20	54	16	9 (M8)	12.4	49	10
PIE.080S15	80	20	20	54	16	9 (M8)	15	45	13
PIE.080S24	80	20	20	54	16	9 (M8)	24	47.5	25
PIE.105S15	105	22	21	74	18.5	11 (M10)	15	99	15
PIE.105S24	105	22	21	74	18.5	11 (M10)	24	97	25
PIE.130S15	130	24	21	99	20	13 (M12)	15	165	17
PIE.130S24	130	24	21	99	20	13 (M12)	24	163	25

PIE.700080

ОСНОВАНИЕ ОПОРЫ С БОКОВЫМ КРЕПЛЕНИЕМ

+135° -30° | PA6 +G.F. | UL94 HB | RoHS COMPLIANT

Материалы:
Усиленный полиамид.
Устойчивость к маслам и жирам.

Поверхность:
Сатинирован.

Цвет:
Черн. (РАЛ 9011).

Специальные запросы:
- По запросу, при наличии объемов, опора может изготавливаться оранжевого цвета (RAL 2004).

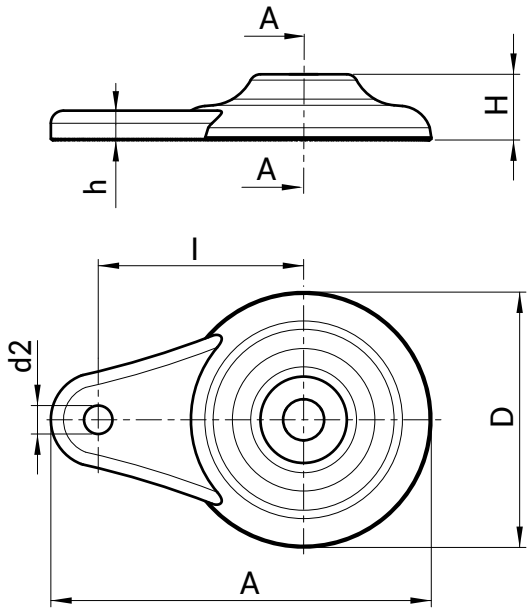

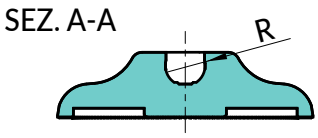

	Арт.	D	H	h	A	d2	I	R	g	F1 (N)
●	PIE.700080S125	80	20	9	120	9	65	12,4	58	10.000
●	PIE.700080S15	80	20	9	120	9	65	15	57	13.000
●	PIE.700080S24	80	20	9	120	9	65	24	56	25.000

Наличие на складе в % ( )
90% (●) - 40% (●) - 5% (●)

PIEANT

+80° -20° | PP +SBS | UL94 HB | RoHS COMPLIANT

ПРОТИВОСКОЛЬЗЯЩЕЕ ОСНОВАНИЕ ДЛЯ ОСНОВАНИЯ ОПОРЫ (40-50-60-80-105-130)

Материалы:
Термопластичная резина SBS, твердость 75 Shore (только черного цвета RAL 9011).
Устойчивость к маслам и жирам.

Поверхность:
Гладк.

Цвет:
Черн. (РАЛ 9011).

Монтаж:
Нажатием.

Специальные запросы:
- По запросу противоскользящее основание может быть приклеено.

	Арт.	ДЛЯ ОСНОВАНИЯ ОПОРЫ	g
●	PIE.ANT40S12.5SBS	PIE.040S12.4	5
●	PIE.ANT50S12.5SBS	PIE.050S12.4	6.5
●	PIE.ANT60S12.5SBS	PIE.060S12.4 - PIE.060S15	10
●	PIE.ANT80S1215SBS	PIE.080S12,4 - PIE.080S15	17
●	PIE.ANT105S15SBS	PIE.105S15	33
●	PIE.ANT105S24SBS	PIE.105S24	69
●	PIE.ANT130S15SBS	PIE.130S15	74
●	PIE.ANT130S24SBS	PIE.130S24	112

P

PIE.ANT700

+110° -20° | SBS | UL94 HB | RoHS COMPLIANT

ПРОТИВОСКОЛЬЗЯЩЕЕ ОСНОВАНИЕ ДЛЯ ОСНОВАНИЯ ОПОРЫ С БОКОВЫМ КРЕПЛЕНИЕМ

Материалы:
Термопластичная резина SBS, твердость 75 Shore (только черного цвета RAL 9011).
Устойчивость к маслам и жирам.

Поверхность:
Гладк.

Цвет:
Черн. (РАЛ 9011).

Монтаж:
Нажатием, с помощью клея

Специальные запросы:
- Нет.

Арт.	ДЛЯ ОСНОВАНИЯ ОПОРЫ	g
PIE.ANT700080S121524SBS	PIE.700080S125 - PIE.700080S15 - PIE.700080S24	23

PEPFZE13-R12,4

+200° -40° C10 RoHS COMPLIANT

СТЕРЖЕНЬ РЕЗЬБОВОЙ ИЗ ОЦИНКОВАННОЙ СТАЛИ ТИПА A - С ШАРОВОЙ ГОЛОВКОЙ R12,4 И ШЕСТИГРАННИКОМ 13 - ХОЛОДНАЯ

Материалы:
Сталь, класс прочности 4.8.

Поверхность:
Гладк.

Цвет:
Син. цинков.

Резьба:
Штампованный стержень с шестигранным основанием (типа A) и накатанной резьбой (допуск резьбы 6g).

Специальные запросы:
- По запросу, при минимальном заказе 30.000 штук, длина вставки может изготавливаться согласно чертежа.

Совместимость с основаниями:
Эти стержни совместимы со следующими основаниями:
PIE.040S12,4 • PIE.050S12,4 • PIE.060S12,4 • PIE.080S12,4 • PIE.700080S12,17

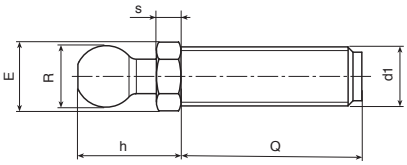

Арт.	E	s	h	R	d1 6g	Q	g
PEP.FZE13X5M08X45	13	5	20	12.4	M8	45	29
PEP.FZE13X5M08X70	13	5	20	12.4	M8	70	36
PEP.FZE13X5M10X45	13	5	20	12.4	M10	45	37
PEP.FZE13X5M10X70	13	5	20	12.4	M10	70	49
PEP.FZE13X5M10X100	13	5	20	12.4	M10	100	85
PEP.FZE13X5M12X45	13	5	20	12.4	M12	45	46
PEP.FZE13X5M12X70	13	5	20	12.4	M12	70	65
PEP.FZE13X5M12X100	13	5	20	12.4	M12	100	85

Наличие на складе в % ( )
90% (●) - 40% (●) - 5% (●)

PEPVZE13-PEPINE13

+200° -40° | AVP | Aisi 303 | RoHS COMPLIANT

СТЕРЖЕНЬ РЕЗЬБОВОЙ СТАЛЬНОЙ ТИПА A - С ШАРОВОЙ ГОЛОВКОЙ R12,4 И ШЕСТИГРАННИКОМ 13 - ВЫТОЧЕННЫЙ

Материалы:
PEP.VZE13:
Автоматная сталь (39SMnPb36).
PEP.INE13:
Нержавеющая сталь (AISI 303).

Поверхность:
Гладк.

Цвет:
PEP.VZE16:
Син. цинков.
PEP.INE16:
Натуральн.

Стержень:
Выточенный стержень с шестигранным основанием (типа A) и накатанной резьбой (допуск резьбы 6g).

Специальные запросы:
- По запросу, при наличии объемов, длина и форма вставок могут изготавливаться по чертежу заказчика.

Совместимость с основаниями:
Эти стержни совместимы со следующими основаниями:
PIE.040S12,4 • PIE.050S12,4 • PIE.060S12,4 • PIE.080S12,4 • PIE.700080S12,17

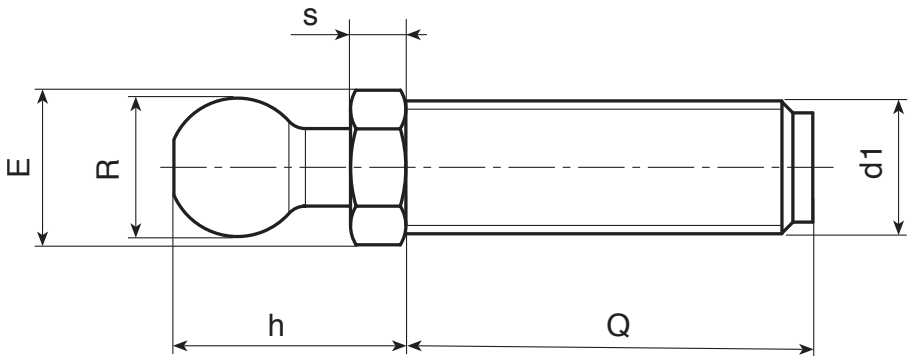

Версия PEP.VZE: из оцинкованной стали.

	Арт.	E	s	h	R	d1 6g	Q	Q Max	g
-	PEP.VZE13X5M08X..	13	5	20	12.4	M8	A.R.	110	-
-	PEP.VZE13X5M10X..	13	5	20	12.4	M10	A.R.	110	-
-	PEP.VZE13X5M12X..	13	5	20	12.4	M12	A.R.	110	-

INOX

Версия PEP.INE: из нержавеющей стали (AISI 303)

	Арт.	E	s	h	R	d1 6g	Q	Q Max	g
-	PEP.INE13X5M08X..	13	5	20	12.4	M8	45-70	70	29-36
-	PEP.INE13X5M10X..	13	5	20	12.4	M10	45-70	70	37-70
-	PEP.INE13X5M12X..	13	5	20	12.4	M12	45-70-100	100	46-65-85

Вписать в код вместо двух точек (..) требуемую длину штыря.
A.R. = По запросу при минимальном заказе 100 штук длина стержня может изготавливаться под заказ.

PEPVZE16-PEPINE16

+200° -40° | AVP | Aisi 303 | RoHS COMPLIANT

СТЕРЖЕНЬ РЕЗЬБОВОЙ СТАЛЬНОЙ ТИПА A - С ШАРОВОЙ ГОЛОВКОЙ R15 И ШЕСТИГРАННИКОМ 16 - ВЫТОЧЕННЫЙ

Материалы:
PEP.VZE16:
Автоматная сталь (39SMnPb36).
PEP.INE16:
Нержавеющая сталь (AISI 303).

Поверхность:
Гладк.

Цвет:
PEP.VZE16:
Син. цинков.
PEP.INE16:
Натуральн.

Стержень:
Выточенный стержень с шестигранным основанием (типа A) и накатанной резьбой (допуск резьбы 6g).

Специальные запросы:
- По запросу, при наличии объемов, длина и форма вставок могут изготавливаться по чертежу заказчика.

Совместимость с основаниями:
Эти стержни совместимы со следующими основаниями:
PIE.060S15 • PIE.080S15 • PIE.105S15 • PIE.130S15 • PIE.700080S28

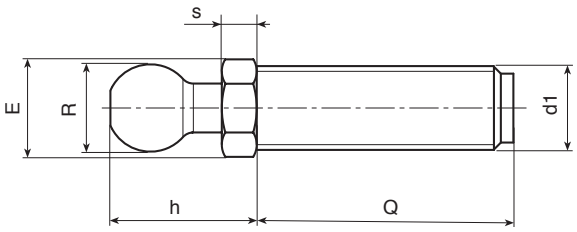

Версия PEP.VZE: из оцинкованной стали.

Арт.	E	s	h	R	d1 6g	Q	g
PEP.VZE16X6M12X..	16	6	23	15	M12	50-70-90-110	63-76-91-107
PEP.VZE16X6M14X..	16	6	23	15	M14	50-70-90-110-150	75-95-116-133-167
PEP.VZE16X6M16X..	16	6	23	15	M16	50-70-90-110-130-150-170-190	91-117-143-168-194-219-247-270

INOX

Версия PEP.INE: из нержавеющей стали (AISI 303)

Арт.	E	s	h	R	d1 6g	Q	g
PEP.INE16X6M12X..	16	6	23	15	M12	70-90-110	76-91-116
PEP.INE16X6M14X..	16	6	23	15	M14	70-110-130	95-133-150
PEP.INE16X6M16X..	16	6	23	15	M16	50-70-90-110-130-150-170-190	91-117-143-168-194-219-247-275

Вписать в код вместо двух точек (..) требуемую длину штыря.
По запросу при минимальном заказе 100 штук длина штыря может изготавливаться под заказ.

Наличие на складе в % ( )
90% (●) - 40% (●) - 5% (●)

PEPVZTM

+200° -40° AVP RoHS COMPLIANT

СТЕРЖЕНЬ РЕЗЬБОВОЙ ИЗ ОЦИНКОВАННОЙ СТАЛИ ТИПА B - С ФРЕЗЕРОВАННОЙ ЛЫСКОЙ ПОД КЛЮЧ - ВЫТОЧЕННЫЙ

Материалы:
Автоматная сталь (39SMnPb36).

Поверхность:
Гладк.

Цвет:
Син. цинков.

Резьба:
Выточенный стержень с фрезерованной лыской под ключ (типа B) и накатанной резьбой (допуск резьбы 6g).

Специальные запросы:
- По запросу, при наличии объемов, длина и форма вставок могут изготавливаться по чертежу заказчика.

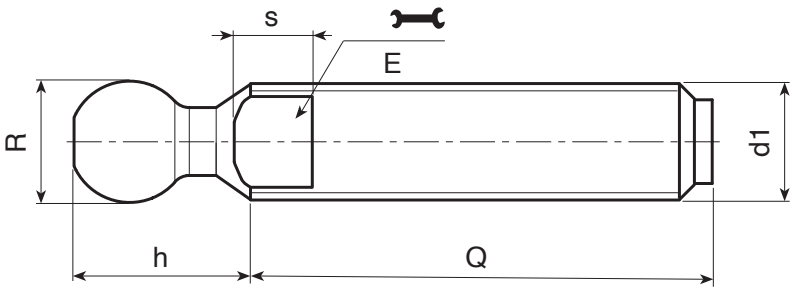

Версия M16 с шаровой головкой R. 12,4

Арт.	E	s	R	d1 6g	Q	g
PEP.VZTM16X..Z3	13	7	12.4	M16	50-70-90-110-130-150-170	72-98-124-150-176-202-228

Эти стержни совместимы со следующими основаниями: • PIE.040S12,4 • PIE.050S12,4 • PIE.060S12,4 • PIE.080S12,4 • PIE.700080S125
Вписать в код вместо двух точек (..) требуемую длину штыря. По запросу при минимальном заказе 100 штук длина штыря может изготавливаться под заказ.

Версия M20-M24 с шаровой головкой R. 15

Арт.	E	s	R	d1 6g	Q	g
PEP.VZTM20X..Z3	16	7	15	M20	50-70-90-110-130-150-170-190-210	142-174-206-238-270-305-337-370-405
PEP.VZTM24X..Z3	19	7	15	M24	70-90-110-130-150-170-190-210	270-330-390-450-510-570-630-690

Эти стержни совместимы со следующими основаниями: • PIE.060S15 • PIE.080S15 • PIE.105S15 • PIE.130S15 • PIE.700080S15
Вписать в код вместо двух точек (..) требуемую длину штыря. По запросу при минимальном заказе 100 штук длина штыря может изготавливаться под заказ.

Версия M24-M30 с шаровой головкой R. 24

Арт.	E	s	R	d1 6g	Q	g
PEP.VZTM24X..Z5	19	10	24	M24	70-90-110-130-150-170	270-330-390-450-510-570
PEP.VZTM30X..Z5	27	12	24	M30	90-110-130-150-170-190-210	461-550-637-725-813-900-990

Эти стержни совместимы со следующими основаниями: • PIE.080S24 • PIE.105S24 • PIE.130S24 • PIE.700080S24
Вписать в код вместо двух точек (..) требуемую длину штыря. По запросу при минимальном заказе 100 штук длина штыря может изготавливаться под заказ.

PEPINTM

+200° -40° | Aisi 303 | Aisi 304 | RoHS COMPLIANT

СТЕРЖЕНЬ РЕЗЬБОВОЙ ИЗ НЕРЖАВЕЮЩЕЙ СТАЛИ ТИПА B - С ФРЕЗЕРОВАННОЙ ЛЫСКОЙ ПОД КЛЮЧ - ВЫТОЧЕННЫЙ

INOX

Материалы:
Нержавеющая сталь:
M16 R.12.4 - M20 R.15 - M24 R.24:
Aisi 303
M24 R.15 - M24 R.24:
Aisi 304

Поверхность:
Гладк.

Цвет:
Натуральн.

Резьба:
Выточенный стержень с фрезерованной лыской под ключ (типа B) и накатанной резьбой (допуск резьбы 6g).

Специальные запросы:
- По запросу, при наличии объемов, длина и форма вставок могут изготавливаться по чертежу заказчика.

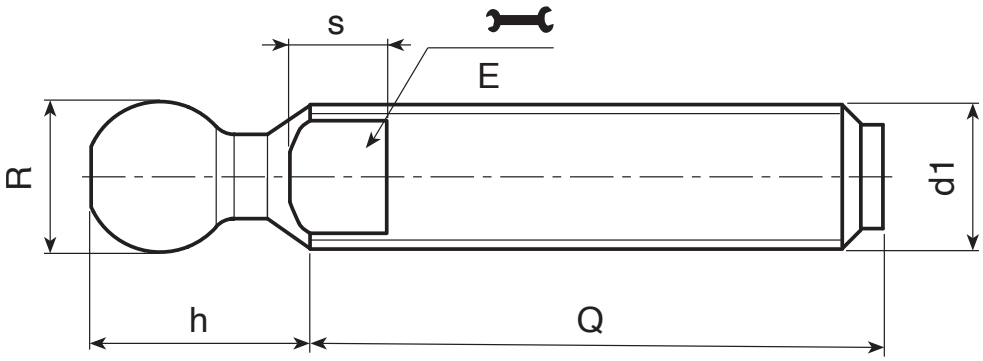

INOX

Версия M16 с шаровой головкой R. 12,4

Арт.	E	s	R	d1$_{6g}$	Q	g
PEP.INTM16X..Z3	13	7	12.4	M16	110-130-150-170	150-176-202-228

Эти стержни совместимы со следующими основаниями: • PIE.040S12,4 • PIE.050S12,4 • PIE.060S12,4 • PIE.080S12,4 • PIE.700080S125
Вписать в код вместо двух точек (..) требуемую длину штыря. По запросу при минимальном заказе 100 штук длина штыря может изготавливаться под заказ.

INOX

Версия M20-M24 с шаровой головкой R. 15

Арт.	E	s	R	d1$_{6g}$	Q	g
PEP.HNTM20X..Z3	16	7	15	M20	70-90-130-150-190-210	174-206-270-305-370-405
PEP.HNTM24X..Z3	19	7	15	M24	110-150-190	390-510-630

Эти стержни совместимы со следующими основаниями: • PIE.060S15 • PIE.080S15 • PIE.105S15 • PIE.130S15 • PIE.700080S15
По запросу при минимальном заказе 100 штук длина штыря может изготавливаться под заказ.

INOX

Версия M24-M30 с шаровой головкой R. 24

Арт.	E	s	R	d1$_{6g}$	Q	g
PEP.INTM24X..Z5	19	10	24	M24	110-130-150-190	390-450-510-630
PEP.HNTM30X..Z5	27	12	24	M30	130-170-210	637-813-990

Эти стержни совместимы со следующими основаниями: • PIE.080S24 • PIE.105S24 • PIE.130S24 • PIE.700080S24
По запросу при минимальном заказе 100 штук длина штыря может изготавливаться под заказ.

Наличие на складе в % ( )
90% (●) - 40% (●) - 5% (●)

PEPL

+200° -40° | AVP | Aisi 303 | RoHS COMPLIANT

СТЕРЖЕНЬ РЕЗЬБОВОЙ СТАЛЬНОЙ - ДЛИННАЯ СЕРИЯ - С ШЕСТИГРАННИКОМ - ВЫТОЧЕННЫЙ

Материалы:
PEP.VZE:
Автоматная сталь (39SMnPb36).
PEP.INE:
Нержавеющая сталь (AISI 303).

Поверхность:
Гладк.
Син. цинков.
PEP.INE:
Натуральн.

Цвет:
PEP.VZE:
Син. цинков.
PEP.INE:
Натуральн.

Резьба:
Выточенный стержень с шестигранным основанием (типа A) и накатанной резьбой (допуск резьбы 6g).

Специальные запросы:
- По запросу, при наличии объемов, длина и форма вставок могут изготавливаться по чертежу заказчика.

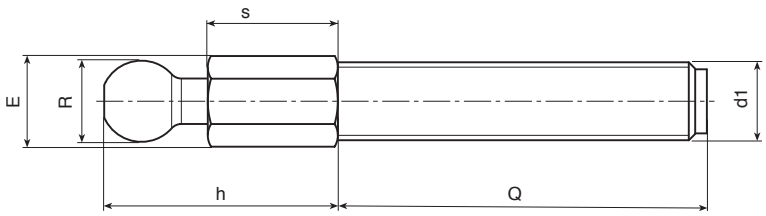

Версия с шестигранником 13 - шаровая головка R. 12,4 - оцинкованная сталь

Арт.	E	s	h	R	d1 6g	Q	Q <>	g
PEP.VZE13X20M08X..L	13	20	35	12.4	M8	A.R.	60 ÷ 300	-
PEP.VZE13X20M10X..L	13	20	35	12.4	M10	A.R.	80 ÷ 300	-
PEP.VZE13X20M12X..L	13	20	35	12.4	M12	A.R.	100 ÷ 300	-

Вписать в код вместо двух точек (..) требуемую длину штыря. По запросу при минимальном заказе 100 штук длина штыря может изготавливаться под заказ.
Эти стержни совместимы со следующими основаниями: • PIE.040S12,4 • PIE.050S12,4 • PIE.060S12,4 • PIE.080S12,4 • PIE.700080S125

INOX

Версия с шестигранником 13 - шаровая головка R. 12,4 - нержавеющая сталь (AISI 303)

Арт.	E	s	h	R	d1 6g	Q	Q <>	g
PEP.INE13X20M08X..L	13	20	35	12.4	M8	A.R.	50 ÷ 300	-
PEP.INE13X20M10X..L	13	20	35	12.4	M10	A.R.	70 ÷ 300	-
PEP.INE13X20M12X..L	13	20	35	12.4	M12	A.R.	100 ÷ 300	-

Вписать в код вместо двух точек (..) требуемую длину штыря. По запросу при минимальном заказе 100 штук длина штыря может изготавливаться под заказ.
Эти стержни совместимы со следующими основаниями: • PIE.040S12,4 • PIE.050S12,4 • PIE.060S12,4 • PIE.080S12,4 • PIE.700080S125

Версия с шестигранником 13 - шаровая головка R. 12,4 - оцинкованная сталь

Арт.	E	s	h	R	d1 6g	Q	Q <>	g
PEP.VZE16X20M12X..L	16	20	37	15	M12	A.R.	135 ÷ 300	-
PEP.VZE16X20M14X..L	16	20	37	15	M14	A.R.	135 ÷ 300	-
PEP.VZE16X20M16X..L	16	20	37	15	M16	A.R.	195 ÷ 300	-

Вписать в код вместо двух точек (..) требуемую длину штыря. По запросу при минимальном заказе 100 штук длина штыря может изготавливаться под заказ.
Эти стержни совместимы со следующими основаниями: • PIE.040S12,4 • PIE.050S12,4 • PIE.060S12,4 • PIE.080S12,4 • PIE.700080S125

INOX

Версия с шестигранником 16 - шаровая головка R. 15 - нержавеющая сталь (AISI 303)

Арт.	E	s	h	R	d1 6g	Q	Q <>	__logo__ вес__ g
PEP.INE16X20M12X..L	16	20	37	15	M12	A.R.	95 ÷ 300	-
PEP.INE16X20M14X..L	16	20	37	15	M14	A.R.	135 ÷ 300	-
PEP.INE16X20M16X..L	16	20	37	15	M16	A.R.	175 ÷ 300	-

Вписать в код вместо двух точек (..) требуемую длину штыря. По запросу при минимальном заказе 100 штук длина штыря может изготавливаться под заказ.
Эти стержни совместимы со следующими основаниями: • PIE.060S15 • PIE.080S15 • PIE.105S15 • PIE.130S15 • PIE.700080S15